LED line PRIME

Code: 200241

EAN: 5905378200241

Flutlicht FLOODLIGHT 4000K 400W 56000lm 120° IP66 PRIME



Die 400 W PRIME Die Flutlicht LED Linie bietet beeindruckende 56.000 Lumen mit hoher Lichteffizienz von 140 lm/W. Mit einem weiten Winkel von 120° Lichtverteilung und IP66 Leck-Klasse ist sie ideal für Anwendungen bei schwierigen Wetterbedingungen. Aus strapazierfähigem Aluminium und gehärtetem Glas bietet es eine langlebige und zuverlässige Arbeit.

5 WARRANTY | 7* WARRANTY | IP 66 | IK 08 | PF 0,9 | MAX -40÷45°C

Technische Daten

Parameter	Wert
Energieeffizienzklasse 2019/2015	D
Garantie	5/7*
Leistung	• 400 W
Spannung	• 100-277 V AC
Farbtemperatur des Lichts	• 4000 K
Lichtfarbe	Weiß
Farbwiedergabe-Index Ra	70
Schutzart	IP66
IK Schutzgrad	08
Die Schutzklasse gegen elektrischen Schlag ist:	I
Lichtausbeute	140
Lichtstrom	56000
Lumenerhaltungsfaktor	96
Lebensdauer L70B50	50 000 h

Parameter	Wert
L80B* – Unterschied B10–B50 ≈ 1 % (laut LightingEurope) – vernachlässigbar	35000 h
Faktor Dauerhaftigkeit	0.9
MacAdam Schritte	≤6
Befestigungsart	Oberfläche
Frequenz der Stromversorgung	50/60Hz
Abstrahlwinkel	120
Diodentyp	SMD2835
Anzahl der LEDs	720
Leistungsfaktor PF	>=0,9
Anzahl der Ein-/Aus-Schaltzykle	50000
Lampenaufwärmzeit bis zu 60%	1
Höhe	52 mm
Material (Gehäuse)	Aluminium
Material (Abdeckung)	Gehärtetes Glas

T: +48 29 764 77 00 export@ledline.pl **www.ledline.pl/de**

LED line PRIME

Code: 200241

EAN: 5905378200241

Flutlicht FLOODLIGHT 4000K 400W 56000lm 120° IP66 PRIME

Technische Zeichnung

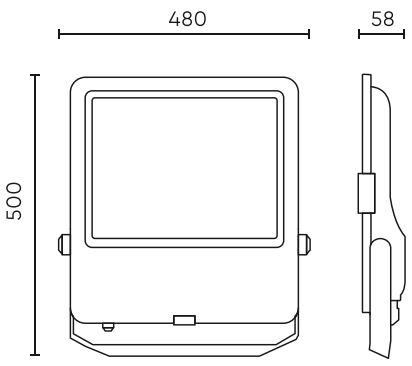

Lichtverteilung

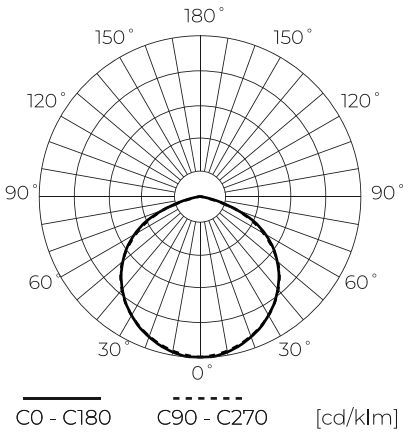

Zusätzliche Produktfotos









Logistikdaten

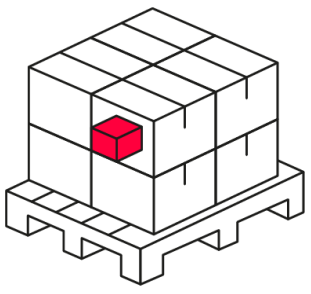

Einzelverpackung

Breite	500 mm
Höhe	58 mm
Länge	480 mm
Gewicht	7,65 kg

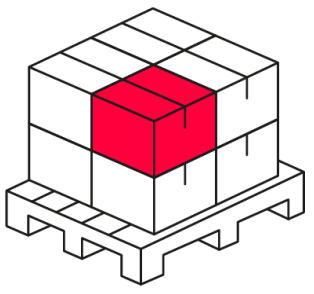

Großverpackung

Menge	1
Breite	550 mm
Höhe	82 mm
Länge	560 mm
Volumen	0,025 m3
Gewicht	7,65 kg
Kommentare	

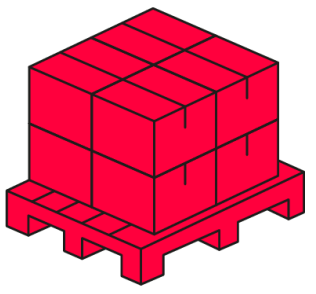

Europalette

Menge	54
Palettenhöhe	1,8 m
Menge in der Schicht	18
Anzahl der Schichten	3
Großmengen	1
Waage	438 kg

T: +48 29 764 77 00 export@ledline.pl **www.ledline.pl/de**

LED line PRIME

Code: 200241

EAN: 5905378200241

Flutlicht FLOODLIGHT 4000K 400W 56000lm 120° IP66 PRIME

Beispielanwendung

T: +48 29 764 77 00 export@ledline.pl **www.ledline.pl/de**