LED line PRIME

Code: 201279

EAN: 5905378201279

Hermetische Leuchte LINKER 5000K 40W 6000lm IP65 120cm grau PRIME



LINKER 40W von der LED Linie PRIME zeichnet sich durch eine hohe Lichtleistung von 6000 lm und einen Koeffizienten von 150 lm/W aus. Es bietet eine neutrale Farbtemperatur von 5000 K, die eine ausgezeichnete Farbwiedergabe liefert (Ra ≥ 80). Powered by 220-240V Wechselspannung, hat es ein hermetisches Design mit IP65 Leck-Klasse und IK08 Schlagwiderstand.

5 WARRANTY | 7* WARRANTY | IP 65 | IK 08 | PF 0,95 | 220-240V AC

PZH PRODUKT Z ATESTEM B.BK.60112.0397.2023

Technische Daten

Parameter	Wert
Energieeffizienzklasse 2019/2015	C
Garantie	5/7*
Leistung	• 40 W
Spannung	• 220-240 V AC
Farbtemperatur des Lichts	• 5000 K
Lichtfarbe	Weiß
Farbwiedergabe-Index Ra	80
Schutzart	IP65
IK Schutzgrad	08
Die Schutzklasse gegen elektrischen Schlag ist:	I
Lichtausbeute	150
Lichtstrom	6000
Lumenerhaltungsfaktor	96
Lebensdauer L70B50	100 000 h
L80B* – Unterschied B10–B50 ≈ 1 % (laut LightingEurope) – vernachlässigbar	75000 h

Parameter	Wert
L90B* – Unterschied B10–B50 ≈ 1 % (laut LightingEurope) – vernachlässigbar	50000 h
Faktor Dauerhaftigkeit	0.9
MacAdam Schritte	≤6
Frequenz der Stromversorgung	50/60Hz
Abstrahlwinkel	120
Lebensdauer	100 000 h
Leistungsfaktor PF	>=0,95
Anzahl der Ein-/Aus-Schaltzykle	50000
Lampenaufwärmzeit bis zu 60%	1
Betriebstemperatur	-25÷45
Höhe	61 mm
Farbe	96
Material (Gehäuse)	Polycarbonat
Material (Abdeckung)	Polycarbonat

T: +48 29 764 77 00 export@ledline.pl **www.ledline.pl/de**

LED line PRIME

Code: 201279

EAN: 5905378201279

Hermetische Leuchte LINKER 5000K 40W 6000lm IP65 120cm grau PRIME

Technische Zeichnung

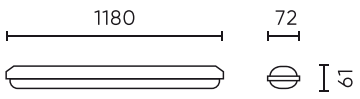

Lichtverteilung

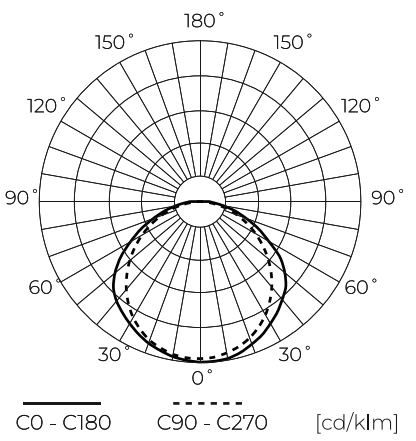

Zusätzliche Produktfotos



Logistikdaten

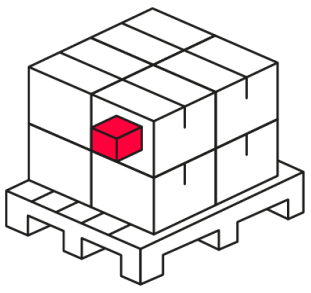

Einzelverpackung

Menge	1
Breite	75 mm
Höhe	65 mm
Länge	1120 mm
Gewicht	1,29 kg

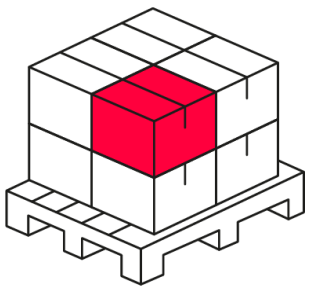

Großverpackung

Menge	15
Breite	355 mm
Höhe	246 mm
Länge	1238 mm
Volumen	0,108 m3
Gewicht	19,9 kg

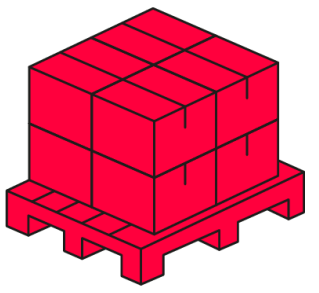

Europalette

Menge	180
Palettenhöhe	1500 mm
Menge in der Schicht	
Anzahl der Schichten	
Großmengen	15
Waage	263,8 kg

T: +48 29 764 77 00 export@ledline.pl **www.ledline.pl/de**

LED line PRIME

Code: 201279

EAN: 5905378201279

Hermetische Leuchte LINKER 5000K 40W 6000lm IP65 120cm grau PRIME

Beispielanwendung

T: +48 29 764 77 00 export@ledline.pl **www.ledline.pl/de**