LED line LITE

Symbol: 200821-II

EAN: 5905378224865

Downlight MOLLY 3CCT(3K/4K/6K) 24W 2400lm okrągły IP20 Biały LITE

Nowa oprawa LED line® Molly 3CCT to definicja elastyczności – jeden produkt oferuje możliwość wyboru trzech barw światła, co pozwala na idealne dopasowanie atmosfery do potrzeb użytkownika w dowolnym momencie. Jej ultra-cienka, kompaktowa obudowa umożliwia estetyczny montaż nawet w niskich przestrzeniach, a opcjonalna ramka pozwala na szybką adaptację do wersji natynkowej. To idealne rozwiązanie, które drastycznie upraszcza logistykę, redukując ilość potrzebnych indeksów magazynowych przy zachowaniu pełnej funkcjonalności. Wybierz nowoczesność i wygodę, mając pewność, że zawsze masz pod ręką odpowiednie światło.

3 WARRANTY

IP 20

Dane techniczne

Parametr	Wartość
Klasa Energetyczna 2019/2015	C
Gwarancja	3
Moc	• 24 W
Napięcie	• 220-240 V AC
Temperatura barwy światła	• 3000-4000-6000 K
Barwa światła	CCT
Współczynnik odwzorowania barw Ra	80
Klasa szczelności	IP20
Stopień ochrony IK	05
Klasa ochrony elektrycznej	II
Wydajność świetlna	100

Parametr	Wartość
Całkowity strumień świetlny	2400LM
Okres trwałości L70B50	25 000 h
Częstotliwość napięcia zasilania	50/60Hz
Kąt świecenia	120°
Współczynnik mocy PF	>=0,5
Temperatura pracy	-20÷40
Do zastosowań	Wewnątrz pomieszczeń
Wysokość	26 mm
Średnica oprawy	225 mm
Kolor	Biały
Materiał (obudowa)	Poliwęglan

T: +48 29 764 77 00 kontakt@ledline.pl **www.ledline.pl**

LED line LITE | Symbol: 200821-II | EAN: 5905378224865

Downlight MOLLY 3CCT(3K/4K/6K) 24W 2400lm okrągły IP20 Biały LITE

Rysunek techniczny

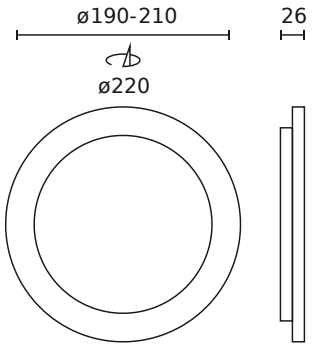

Rozsył światła

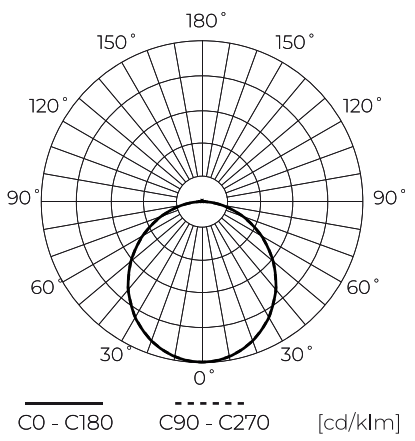

Dodatkowe zdjęcia produktowe



Dane logistyczne

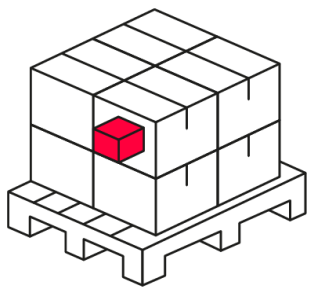

Opakowanie jednostkowe

Szerokość	230 mm
Wysokość	40 mm
Długość	230 mm
Waga	0,343 kg

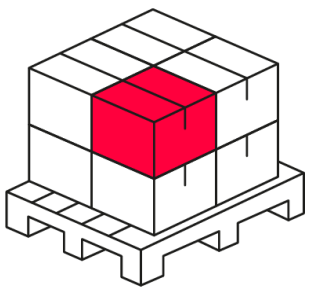

Opakowanie zbiorcze

Ilość	20
Szerokość	480 mm
Wysokość	430 mm
Długość	250 mm
Waga	7,36 kg

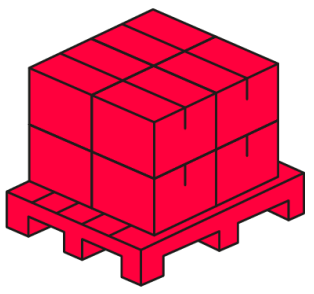

Europaleta

Ilość opakowań jednostkowych europaleta	280
Wysokość palety	1,8 m
Ilość opakowań zbiorczych europaleta	20
Waga	140 kg

T: +48 29 764 77 00 kontakt@ledline.pl **www.ledline.pl**

LED line LITE

Symbol: 200821-II

EAN: 5905378224865

Downlight MOLLY 3CCT(3K/4K/6K) 24W 2400lm okrągły IP20 Biały LITE

Przykładowa realizacja

T: +48 29 764 77 00 kontakt@ledline.pl **www.ledline.pl**