LED line LITE

Symbol: 200821

EAN: 5905378200821

Downlight MOLLY 4000K 24W 2550lm kulatý IP20 Bílý LITE



Nastavení LED line LITE Downlight MOLLY 24W se světelným tokem 2550 lm a barevnou teplotou 4000 K má vysokou účinnost, dosažení výkonu 105 lm / W. IP20 třídy netěsnosti a energetické třídy D poskytuje trvanlivost a odpovídající ochranu proti prachu. Vysoká kvalita výroby polykarbonátu zaručuje dlouhodobé používání.

3 WARRANTY | IP 20 | IK 05 | PF 0,5 | 220-240V AC | MAX -20÷40°C | CE

Technické údaje

Parametr	Hodnota
Energetická třída 2019/2015	D
Záruka	3
Moc	• 24 W
Napětí	• 170-260 V AC
Teplota barvy světla	• 4000 K
Světlá barva	Bílý
Index podání barev Ra	80
Třída těsnosti	IP20
Třída elektrické ochrany	II
Světelný výkon	105
Celkový světelný tok	2550
Faktor udržení světelného toku	96
Trvanlivost L70B50	30 000 h
Faktor trvanlivosti	0.9

Parametr	Hodnota
MacAdamovy kroky	≤6
Frekvence napájecího napětí	50/60Hz
Úhel paprsku	110
Typ diody	SMD LED 2835
Počet diod	120
Účiník PF	0,5
Počet cyklů zapnutí/vypnutí	20000
Provozní teplota	-20÷40
Pro aplikace	Uvnitř pokojů
Velikost montážního otvoru	190-210
Výška	26
Průměr armatury	220 mm
Materiál (pouzdro)	Polykarbonát

T: +48 29 764 77 00 export@ledline.pl **www.ledline.pl/cz**

LED line LITE | Symbol: 200821 | EAN: 5905378200821

Downlight MOLLY 4000K 24W 2550lm kulatý IP20 Bílý LITE

Technické kreslení

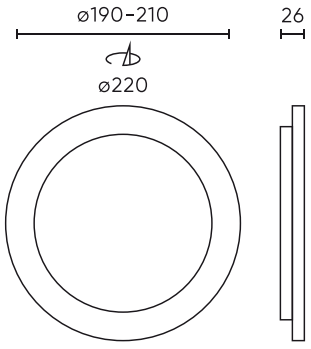

Rozložení světla

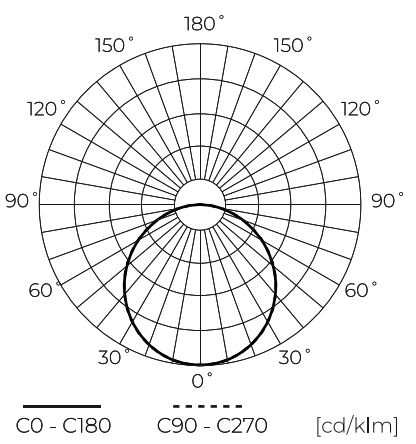

Další fotografie produktů









Logistická data

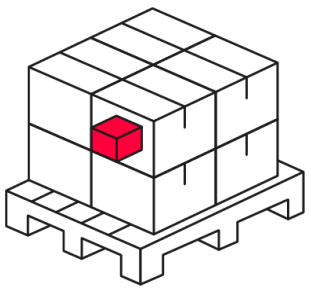

Individuální balení

Množství	1
Šířka	228 mm
Výška	35 mm
Délka	225 mm
Váhy	0,284 kg

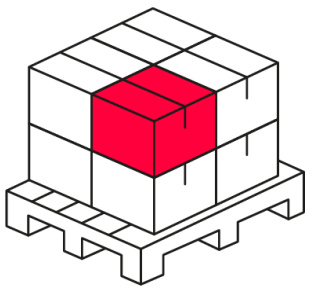

Hromadné balení

Množství	40
Šířka	390 mm
Výška	472 mm
Délka	472 mm
Objem	0,015 m3
Váhy	12,7 kg

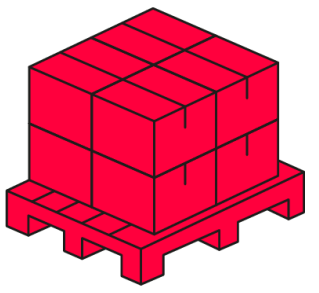

Europaleta

Množství	640
Výška	1,9 m
Množství ve vrstvě	160
Počet vrstev	4
Množství: Euro paleta	40
Váhy	234 kg

T: +48 29 764 77 00 export@ledline.pl **www.ledline.pl/cz**

LED line LITE

Symbol: 200821

EAN: 5905378200821

Downlight MOLLY 4000K 24W 2550lm kulatý IP20 Bílý LITE

Příklad implementace

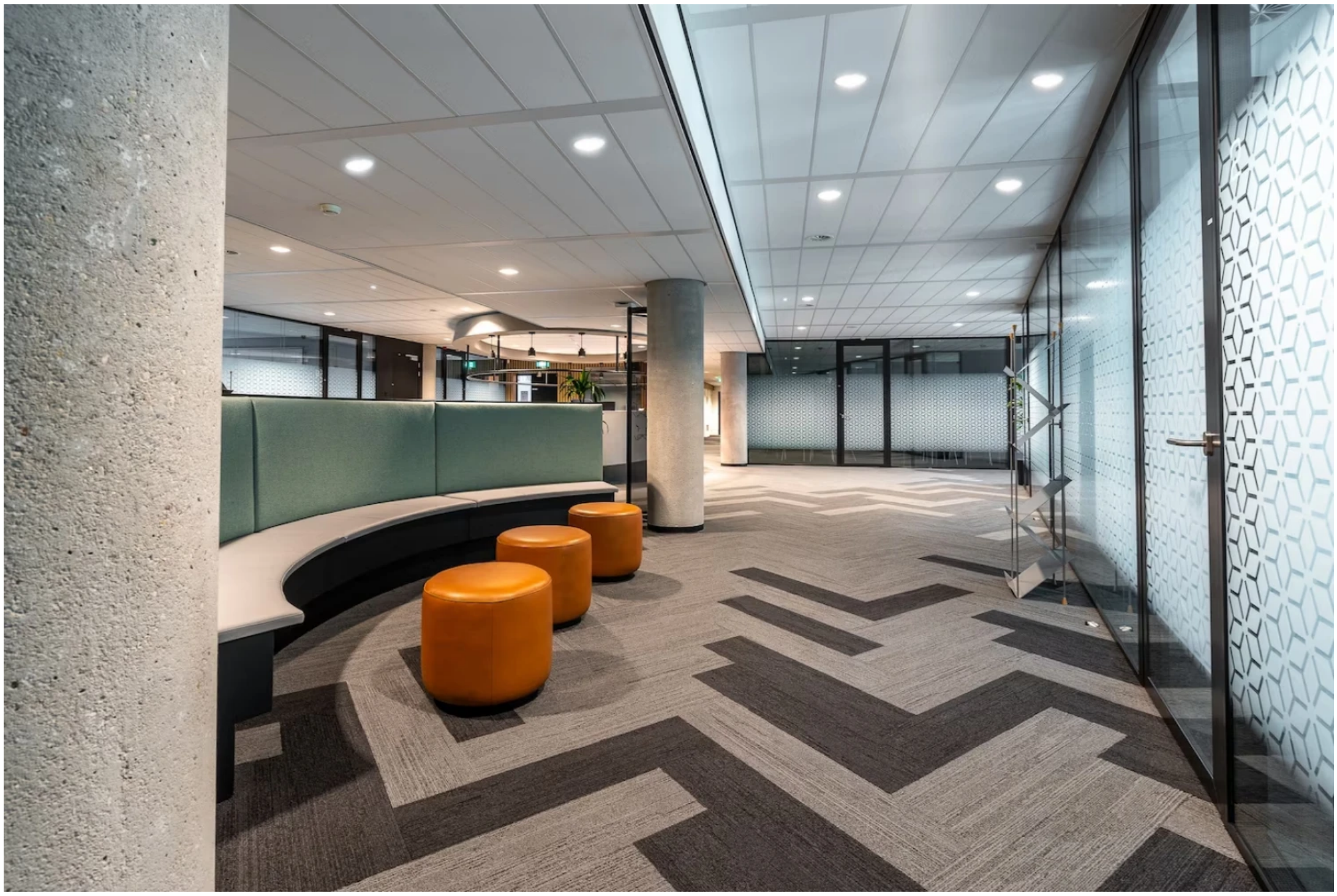

T: +48 29 764 77 00 export@ledline.pl **www.ledline.pl/cz**