LED line PRIME

Symbol: 227354

EAN: 5905378227354

Downlight CALMOS 3CCT (3/4/6,5K) 24W 2800lm okrągły IP54 Biały PRIME



Nowość

Nowy Downlight LED Calmos 3CCT to ultra-płaska oprawa z funkcją zmiany barwy światła, zaprojektowana specjalnie do montażu w niskich przestrzeniach sufitowych. Zewnętrzny, wymienny zasilacz zapewnia optymalne warunki termiczne oraz umożliwia łatwą adaptację do systemów sterowania oświetleniem. Dzięki wydajności 110lm/W i 5-letniej gwarancji, jest to niezawodny wybór dla profesjonalistów szukających uniwersalnych i trwałych rozwiązań.

IP 54

220-240V AC

Dane techniczne

Parametr	Wartość
Klasa Energetyczna 2019/2015	D
Gwarancja	5
Moc	• 24 W
Napięcie	• 220-240 V AC
Temperatura barwy światła	• 3000 K • 4000 K • 6500 K
Barwa światła	CCT
Współczynnik odwzorowania barw Ra	80
Klasa szczelności	IP54
Stopień ochrony IK	03
Klasa ochrony elektrycznej	II
Wydajność świetlna	115
Całkowity strumień świetlny	2800

Parametr	Wartość
Okres trwałości L70B50	50 000 h
L80B*- różnica B10–B50 ≈ 1% (według LightingEurope)-pomijalna	35000 h
Częstotliwość napięcia zasilania	50/60Hz
Kąt świecenia	110°
Współczynnik mocy PF	0,8
Temperatura pracy	-20÷45
Do zastosowań	Wewnątrz pomieszczeń
Wysokość	40 mm
Średnica oprawy	175 mm
Kolor	Biały
Materiał (obudowa)	Aluminium

T: +48 29 764 77 00 kontakt@ledline.pl **www.ledline.pl**

LED line PRIME | Symbol: 227354 | EAN: 5905378227354

Downlight CALMOS 3CCT (3/4/6,5K) 24W 2800lm okrągły IP54 Biały PRIME

Rysunek techniczny

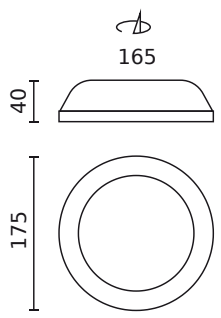

Rozsył światła

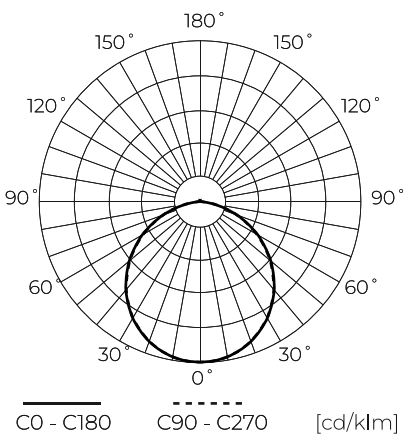

Dodatkowe zdjęcia produktowe









Dane logistyczne

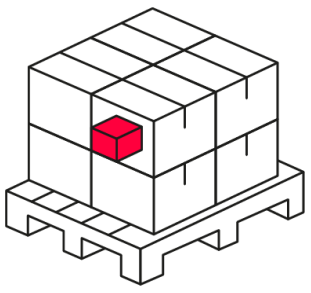

Opakowanie jednostkowe

Szerokość	50 mm
Wysokość	190 mm
Długość	180 mm
Waga	0,325 kg

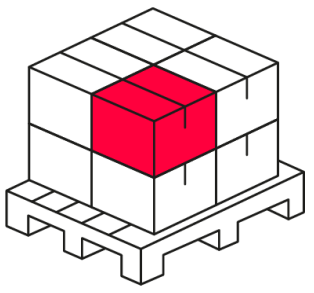

Opakowanie zbiorcze

Ilość	30
Szerokość	525 mm
Wysokość	205 mm
Długość	555 mm
Waga	10,5 kg

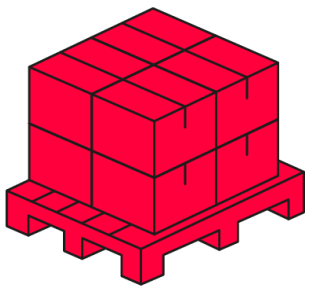

Europaleta

Ilość opakowań jednostkowych europaleta	540
Wysokość palety	1,8 m
Ilość opakowań zbiorczych europaleta	30
Waga	230 kg

T: +48 29 764 77 00 kontakt@ledline.pl **www.ledline.pl**

LED line PRIME

Symbol: 227354

EAN: 5905378227354

Downlight CALMOS 3CCT (3/4/6,5K) 24W 2800lm okrągły IP54 Biały PRIME

Przykładowa realizacja

T: +48 29 764 77 00 kontakt@ledline.pl **www.ledline.pl**