LED line PRIME

Code: 210189-CAW3HAT

EAN: 5905378227866

Hermetische Leuchte RANGER 4000K 10-40W 7200lm IP66 120cm grau PRIME Notmodul LAW 3h AT



RANGER 10-40W 4000K 7200lm ist eine ausgezeichnete Lösung, die eine hohe Lichtausbeute von 180 lm/W bietet. Es zeichnet sich durch die Schutzart IP66 aus, die Staub- und Wasserbeständigkeit garantiert, sowie durch die Schutzklasse IK10, die Schlagfestigkeit gewährleistet. Dank der Verwendung von SMD2835-LEDs und einem transparenten Polycarbonat-Lampenschirm strahlt die Leuchte angenehmes, neutrales Licht aus.

Version mit Notfallmodul 3h + Autotest.

Produkt auf Bestellung - Lieferung innerhalb von 4 Tagen.

5 WARRANTY | IP 66 | IK 10 | PF 0,9 | 220-240V AC

B.BK.60112.0360.20

Technische Daten

Parameter	Wert
Energieeffizienzklasse 2019/2015	C
Garantie	5
Leistung	• 10-40 W
Spannung	• 220-240 V AC
Farbtemperatur des Lichts	• 4000 K
Lichtfarbe	Weiß
Farbwiedergabe-Index Ra	80
Schutzart	IP66
IK Schutzgrad	10
Die Schutzklasse gegen elektrischen Schlag ist:	I
Lichtausbeute	180
Lichtstrom	7200
Lumenerhaltungsfaktor	96
Lebensdauer L70B50	100 000 h
Faktor Dauerhaftigkeit	0.9

Parameter	Wert
MacAdam Schritte	≤6
Test des Notfallmoduls	Autotest
Frequenz der Stromversorgung	50/60Hz
Abstrahlwinkel	120
Diodentyp	SMD2835
Anzahl der LEDs	276
Leistungsfaktor PF	0,9
Anzahl der Ein-/Aus-Schaltzykle	50000
Lampenaufwärmzeit bis zu 60%	1
Betriebstemperatur	-25÷45
Höhe	70 mm
Farbe	220-240 VAC
Material (Gehäuse)	Polycarbonat
Material (Abdeckung)	Polycarbonat
Notfallmodul	• JA

T: +48 29 764 77 00 export@ledline.pl **www.ledline.pl/de**

LED line PRIME

Code: 210189-CAW3HAT

EAN: 5905378227866

Hermetische Leuchte RANGER 4000K 10-40W 7200lm IP66 120cm grau PRIME Notmodul LAW 3h AT

Technische Zeichnung

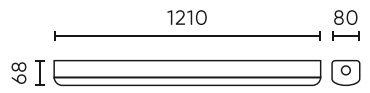

Lichtverteilung

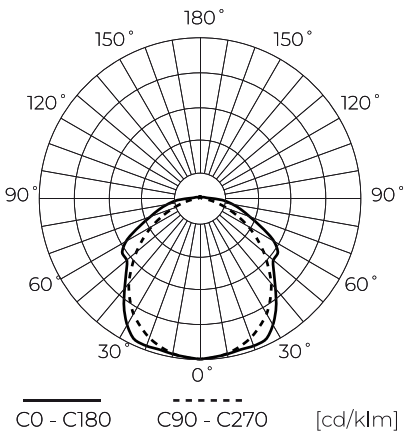

Zusätzliche Produktfotos



Logistikdaten

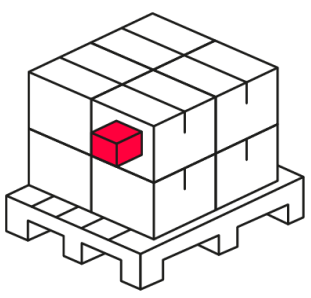

Einzelverpackung

Menge	1
Breite	85 mm
Höhe	75 mm
Länge	1210 mm
Gewicht	1,92 kg

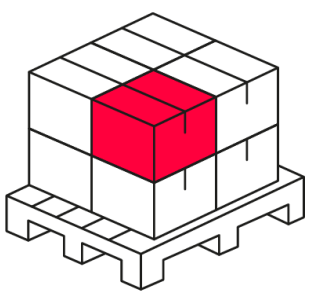

Großverpackung

Menge	12
Breite	316 mm
Höhe	273 mm
Länge	1232 mm
Gewicht	20,3 kg

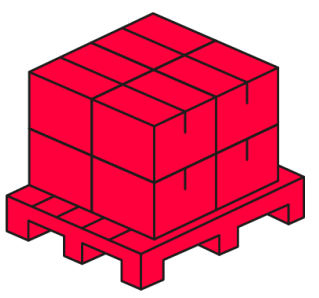

Europalette

Menge	144
Palettenhöhe	1500 mm
Menge in der Schicht	
Anzahl der Schichten	
Großmengen	12
Waage	369 kg

T: +48 29 764 77 00 export@ledline.pl **www.ledline.pl/de**

LED line PRIME Code: 210189-CAW3HAT EAN: 5905378227866

Hermetische Leuchte RANGER 4000K 10-40W 7200lm IP66 120cm grau PRIME Notmodul LAW 3h AT

Beispielanwendung

T: +48 29 764 77 00 export@ledline.pl **www.ledline.pl/de**