LED line PRIME

Kód: 207806

EAN: 5905378207806

EXECULINE vonalas lámpatest 4000K 30W 3900lm 96° IP20 120cm fehér PRIME



A LED line EXECULINE 30W 4000K 3900lm IP20 fehér 96° PRIME egy elegáns és modern világítóelem, amely 30 W teljesítménnyel és 3900 lm fényárammal rendelkezik. A fény színhőmérséklete 4000 K, ami kellemes, semleges világítást biztosít. Tartós alumíniumból és fényt diffúzáló anyagból készült, garantálja a 96°-os szögben történő egyenletes világítást. Ezen lámpatest élettartama 50 000 órára becsülhető.

5 WARRANTY | IP 20 | IK 08 | PF 0,9 | 220-240V AC

Műszaki adatok

Paraméter	Érték
Energiahatékonysági osztály 2019/2015	D
Garancia	5
Hatalom	• 30 W
Feszültség	• 220-240 V AC
Fény színhőmérséklete	• 4000 K
Világos szín	Fehér
Színvisszaadási index Ra	80
Tömörségi osztály	IP20
Áramütés elleni védelmi osztály	I
Fényhatékonyság	130
Teljes fényáram	3900
Fényáram-fenntartási tényező	96

Paraméter	Érték
Felhasználhatósági idő L70B50	50 000 h
L80B* – különbség B10–B50 ≈ 1 % (a LightingEurope szerint) – elhanyagolható	35000 h
Tartóssági tényező (EPREL)	0.9
MacAdam lépcsői	≤3
Szerelési típus	Függő
Tápfeszültség frekvenciája	50/60Hz
Sugárszög	96
Teljesítménytényező PF	0,9
Lámpa bemelegedési ideje 60%-ra	1
Üzemi hőmérséklet	-15÷45
Beltéri használatra	A szobákban
Magasság	60 mm

T: +48 29 764 77 00 export@ledline.pl **www.ledline.pl/hu**

LED line PRIME

Kód: 207806

EAN: 5905378207806

EXECULINE vonalas lámpatest 4000K 30W 3900lm 96° IP20 120cm fehér PRIME

Műszaki rajz

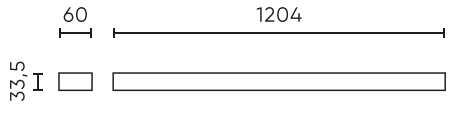

Fényeloszlás

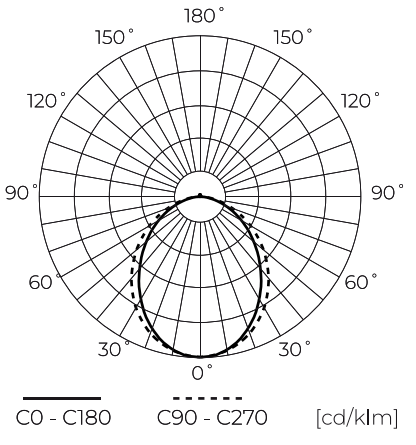

További termékfotók



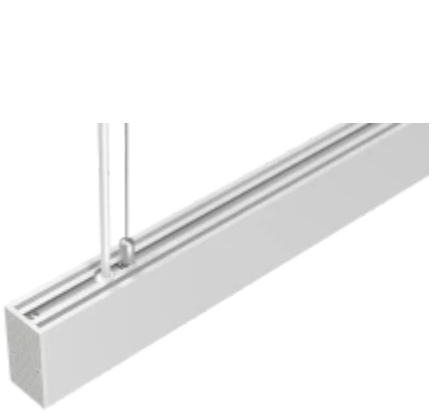



Logisztikai adatok

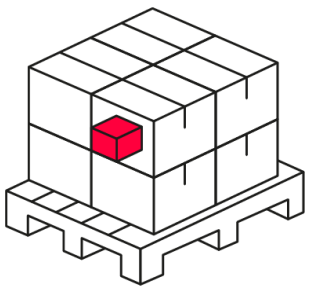

Egyetlen csomagolás

Mennyiség	1
Szélesség	1250 mm
Magasság	82 mm
Hossz	41 mm
Mérleg	1,1 kg

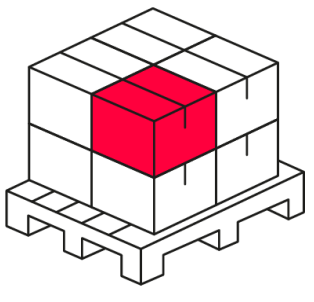

Tömeges csomagolás

Mennyiség	10
Szélesség	220 mm
Magasság	180 mm
Hossz	1260 mm
Kötet	0,049 m3
Mérleg	11,35 kg
Hozzászólások	

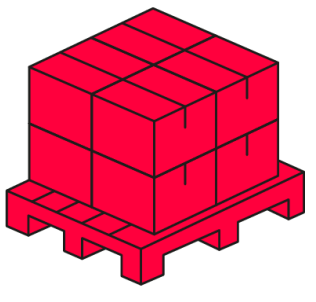

Europaraklap

Magasság	1800 mm
Mennyiség a rétegben	200
Rétegek száma	10
Tömeges mennyiség	10
Mérleg	2270 kg

T: +48 29 764 77 00 export@ledline.pl **www.ledline.pl/hu**

LED line PRIME

Kód: 207806

EAN: 5905378207806

EXECULINE vonalas lámpatest 4000K 30W 3900lm 96° IP20 120cm fehér PRIME

Példa megvalósítás



T: +48 29 764 77 00 export@ledline.pl **www.ledline.pl/hu**