LED line PRIME

Symbol: 228061

EAN: 5905378228061

Downlight CALMOS PRO 5CCT (2,7/3/4/5/6K) 15/19W 2280lm 60st okrągły IP65 Biały UGR<19 PRIME





Downlight Calmos 5CCT PRO marki LED line to innowacyjne i ekonomiczne rozwiązanie do profesjonalnych zastosowań, oferujące aż pięć temperatur barwowych i dwa poziomy mocy w jednej oprawie. Dzięki cofniętemu źródłu światła zyskujesz wysoki komfort wizualny bez efektu olśnienia (UGR<19) oraz precyzyjny kąt świecenia 60 stopni. Cztery różne rozmiary i niezawodny zewnętrzny zasilacz sprawiają, że bez trudu dopasujesz oświetlenie do każdego projektu, a 5-letnia gwarancja zapewni Ci pełen spokój ducha. To idealny sposób na zredukowanie stanów magazynowych i maksymalną elastyczność pracy dla instalatora.

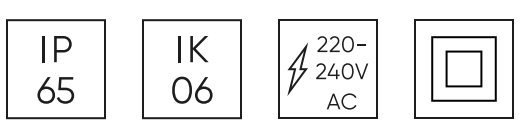

Dane techniczne

Parametr	Wartość
Klasa Energetyczna 2019/2015	E
Gwarancja	5
Moc	• 15 W • 19 W
Napięcie	• 220-240 V AC
Temperatura barwy światła	• 2700 K • 3000 K • 4000 K • 5000 K • 6000 K
Barwa światła	CCT
Współczynnik odwzorowania barw Ra	80
Klasa szczelności	IP65
Stopień ochrony IK	06
Klasa ochrony elektrycznej	II
Wydajność świetlna	120

Parametr	Wartość
Całkowity strumień świetlny	2280
Okres trwałości L70B50	50 000 h
Częstotliwość napięcia zasilania	50/60Hz
Kąt świecenia	60°
Współczynnik mocy PF	>=0,9
Temperatura pracy	`-20 ~45
Rozmiar otworu montażowego	Ø 135-165 mm
Wysokość	92 mm
Średnica oprawy	175 mm
Kolor	Biały
Materiał (obudowa)	Aluminium + PC

T: +48 29 764 77 00 kontakt@ledline.pl **www.ledline.pl**

LED line PRIME

Symbol: 228061

EAN: 5905378228061

Downlight CALMOS PRO 5CCT (2,7/3/4/5/6K) 15/19W 2280lm 60st okrągły IP65 Biały UGR<19 PRIME

Rysunek techniczny

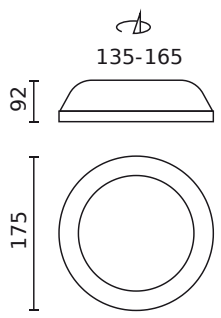

Rozsył światła

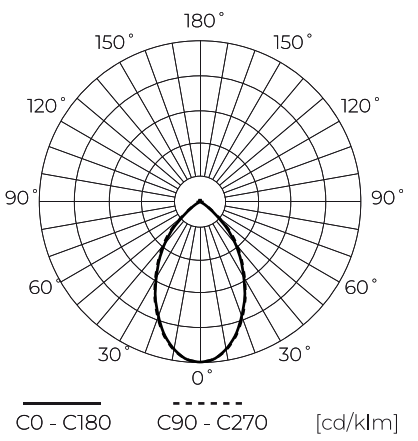

Dodatkowe zdjęcia produktowe



Dane logistyczne

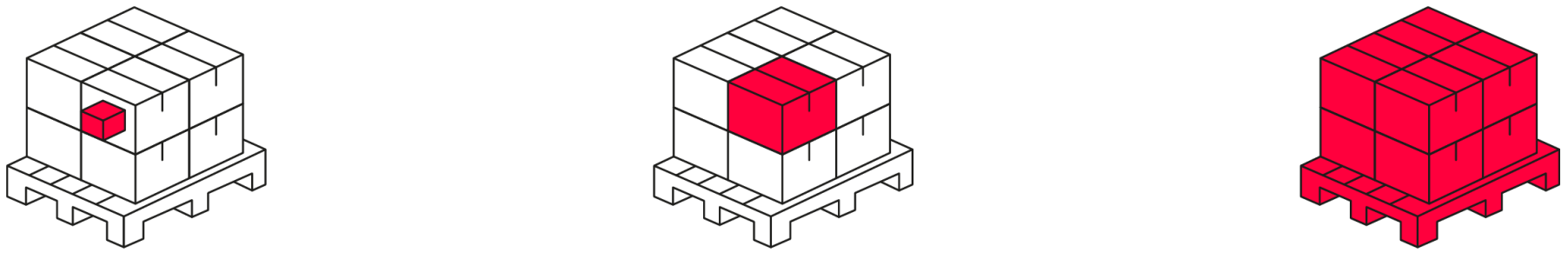

Opakowanie jednostkowe

Szerokość	195 mm
Wysokość	110 mm
Długość	195 mm
Waga	0,43 kg

Opakowanie zbiorcze

Ilość	18
Szerokość	335 mm
Wysokość	425 mm
Długość	500 mm
Waga	7,74 kg

Europaleta

Ilość opakowań jednostkowych europaleta	162
Wysokość palety	1,6 m
Ilość opakowań zbiorczych europaleta	18
Waga	100 kg

T: +48 29 764 77 00 kontakt@ledline.pl **www.ledline.pl**

LED line PRIME

Symbol: 228061

EAN: 5905378228061

Downlight CALMOS PRO 5CCT (2,7/3/4/5/6K) 15/19W 2280lm 60st okrągły IP65 Biały UGR<19 PRIME

Przykładowa realizacja

T: +48 29 764 77 00 kontakt@ledline.pl **www.ledline.pl**