LED line LITE

Symbol: 249877

EAN: 5901583249877

Hanging pouzdro 1xE27 juta lano 1.5m LITE



LITE 1xE27 LED line montáž s 1,5 m dlouhé jutové lano je inovativní řešení pro milovníky stylové uspořádání. Umožňuje tvorbu řetězců, což usnadňuje vytvoření jedinečných skladeb. Hnědá barva PVC zdůrazňuje přirozenou povahu výrobku a dokonale se hodí do moderních interiérů. Socket E27 umožňuje použití různých světelných zdrojů, které umožňují flexibilitu při výběru jasu.

3 WARRANTY

CE

Technické údaje

Parametr	Hodnota
Záruka	3
Napětí	• 220-240 V AC
Počet zásuvek (počet řetězců)	1

Parametr	Hodnota
Typ závitu žárovky	E27
Pro aplikace	Uvnitř pokojů
Výška	20

T: +48 29 764 77 00 export@ledline.pl **www.ledline.pl/cz**

LED line LITE

Symbol: 249877

EAN: 5901583249877

Hanging pouzdro 1xE27 juta lano 1.5m LITE

Technické kreslení

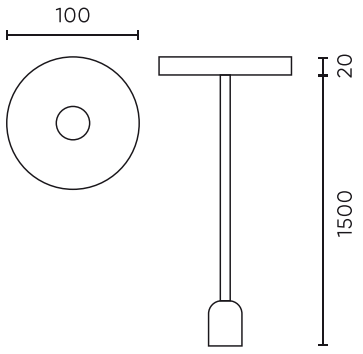

Rozložení světla

Další fotografie produktů



Logistická data

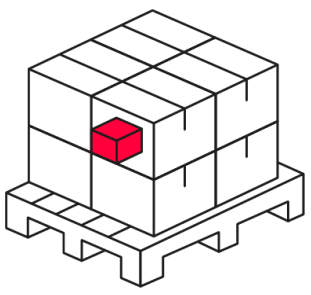

Individuální balení

Množství	1
Šířka	300 mm
Výška	120 mm
Délka	300 mm
Váhy	0,43 kg

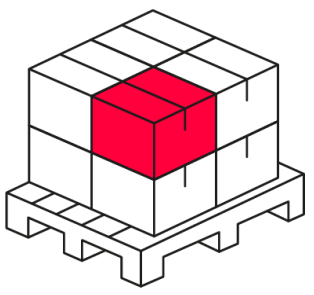

Hromadné balení

Množství	30
Šířka	410 mm
Výška	360 mm
Délka	410 mm
Objem	0 m3
Váhy	13,25 kg
Komentáře	

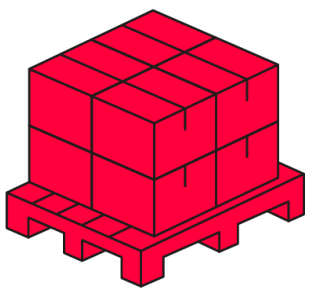

Europaleta

Množství	480
Výška	1,8 m
Množství ve vrstvě	120
Počet vrstev	4
Množství: Euro paleta	16
Váhy	237 kg

T: +48 29 764 77 00 export@ledline.pl **www.ledline.pl/cz**

LED line LITE

Symbol: 249877

EAN: 5901583249877

Hanging pouzdro 1xE27 juta lano 1.5m LITE

Příklad implementace

T: +48 29 764 77 00 export@ledline.pl **www.ledline.pl/cz**