LED line PRIME

Code: 200326

EAN: 5905378200326

Flutlicht FLOODLIGHT 4000K 100W 14000lm 30° IP66 PRIME



A↑G D

100W PRIME Die Flutlicht LED Linie bietet einen beeindruckenden Lichtstrom von 14000 lm mit einer Energieeffizienz von 140 lm/W. Sie zeichnet sich durch einen schmalen Lichtwinkel von 30° aus, der eine präzise Lichtlenkung und Optimierung seiner Anwendung ermöglicht. Das Aluminium- und Hartglasgehäuse bietet Haltbarkeit und Beständigkeit gegenüber atmosphärischen Bedingungen im Einklang mit der IP66-Klasse und dem IK08-Schutz.

5 WARRANTY | 7* WARRANTY | IP 66 | IK 08 | PF 0,9 | MAX -40÷45°C | CE

Technische Daten

Parameter	Wert
Energieeffizienzklasse 2019/2015	D
Garantie	5/7*
Leistung	• 100 W
Spannung	• 100-277 V AC
Farbtemperatur des Lichts	• 4000 K
Lichtfarbe	Weiß
Farbwiedergabe-Index Ra	70
Schutzart	IP66
IK Schutzgrad	08
Die Schutzklasse gegen elektrischen Schlag ist:	I
Lichtausbeute	140
Lichtstrom	14000
Lumenerhaltungsfaktor	96
Lebensdauer L70B50	50 000 h
L80B* – Unterschied B10–B50 ≈ 1 % (laut LightingEurope) – vernachlässigbar	35000 h

Parameter	Wert
Faktor Dauerhaftigkeit	0.9
MacAdam Schritte	≤6
Kabellänge	920 mm
Befestigungsart	Oberfläche
Frequenz der Stromversorgung	50/60Hz
Abstrahlwinkel	30
Diodentyp	SMD2835
Anzahl der LEDs	216
Leistungsfaktor PF	0,9
Anzahl der Ein-/Aus-Schaltzykle	50000
Lampenaufwärmzeit bis zu 60%	1
Betriebstemperatur	-40÷45
Höhe	46 mm
Material (Gehäuse)	Aluminium
Material (Abdeckung)	Gehärtetes Glas

T: +48 29 764 77 00 export@ledline.pl **www.ledline.pl/de**

LED line PRIME

Code: 200326

EAN: 5905378200326

Flutlicht FLOODLIGHT 4000K 100W 14000lm 30° IP66 PRIME

Technische Zeichnung

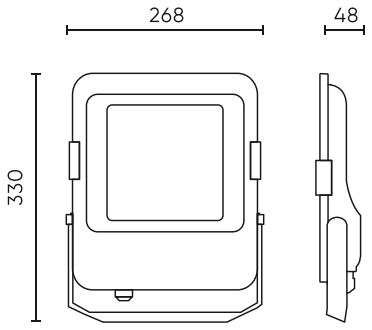

Lichtverteilung

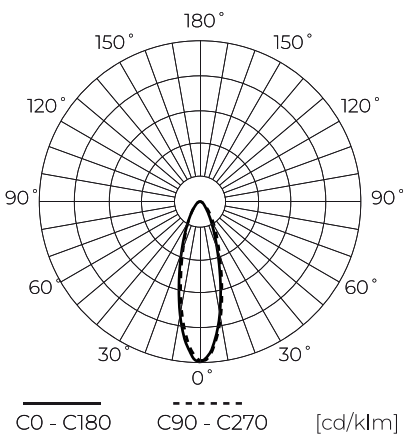

Zusätzliche Produktfotos









Logistikdaten

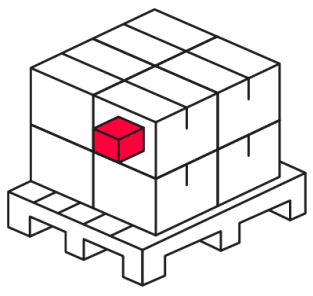

Einzelverpackung

Breite	330 mm
Höhe	47,5 mm
Länge	268 mm
Gewicht	1,85 kg

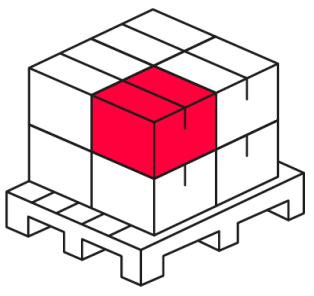

Großverpackung

Menge	5
Breite	395 mm
Höhe	305 mm
Länge	300 mm
Volumen	0,036 m3
Gewicht	9,6 kg
Kommentare	

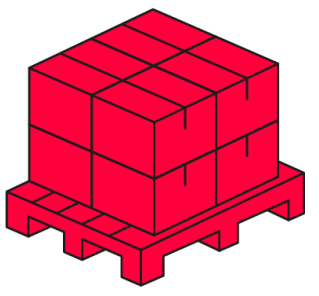

Europalette

Menge	200
Palettenhöhe	1830 mm
Menge in der Schicht	40
Anzahl der Schichten	6
Großmengen	5
Waage	460,8 kg

T: +48 29 764 77 00 export@ledline.pl **www.ledline.pl/de**

LED line PRIME

Code: 200326

EAN: 5905378200326

Flutlicht FLOODLIGHT 4000K 100W 14000lm 30° IP66 PRIME

Beispielanwendung

T: +48 29 764 77 00 export@ledline.pl **www.ledline.pl/de**