LED line PRIME

Symbol: 201163

EAN: 5905378201163

Stropní svítidlo ACTON 3000K 18W 1900lm čtvercové IP54 bílá PRIME čidlo pohybu

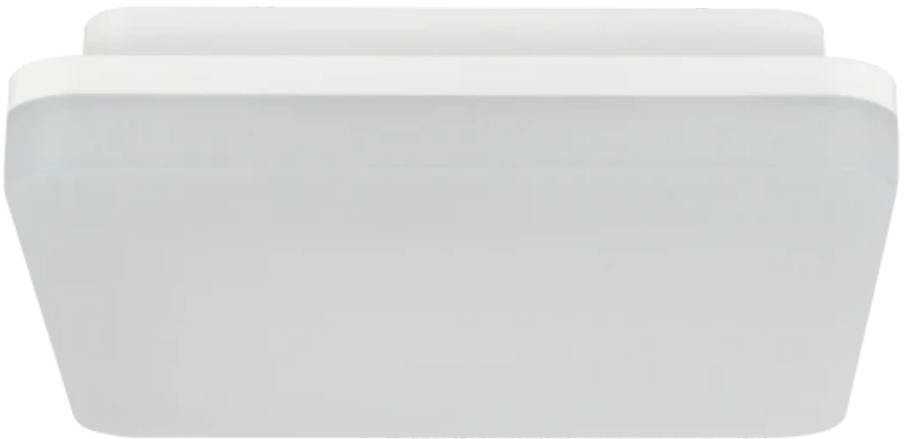

ACTON z LED line PRIME je pokročilé osvětlení s 18W a 1900lm světelným proudem, který poskytuje vynikající účinnost na 105-111lm / W. Vyznačuje se teplotou 3000K světla, vytváří útulnou atmosféru. Vybaven mikrovlnným snímačem pohybu s rozsahem 8 metrů a IP54 ochranou, luminář zaručuje spolehlivost jak uvnitř, tak venku.

5 WARRANTY | IP 54 | IK 08 | PF 0,9 | 220-240V AC | MAX -40÷45°C | CE

Technické údaje

Parametr	Hodnota
Energetická třída 2019/2015	C
Záruka	5
Moc	• 18 W
Napětí	• 220-240 V AC
Teplota barvy světla	• 3000 K
Světlá barva	Bílý
Index podání barev Ra	80
Třída těsnosti	IP54
Třída ochrany IK	08
Třída elektrické ochrany	II
Světelný výkon	105
Celkový světelný tok	1900
Faktor udržení světelného toku	96
Trvanlivost L70B50	30 000 h
Faktor trvanlivosti	0.9

Parametr	Hodnota
Funkce stmívání	-
MacAdamovy kroky	≤6
Doba zálohování	90 s
Frekvence napájecího napětí	50/60Hz
Úhel paprsku	120
Typ senzoru	Mikrovlnná trouba
Typ diody	SMD2835
Účiník PF	0,9
Doba zahřívání lampy na 60 %	1
Provozní teplota	-25÷40
Pro aplikace	Uvnitř i vně pokojů
Výška	51
Průměr armatury	220
Materiál (pouzdro)	Polykarbonát
Materiál (stínidlo)	Polykarbonát

T: +48 29 764 77 00 export@ledline.pl **www.ledline.pl/cz**

LED line PRIME

Symbol: 201163

EAN: 5905378201163

Stropní svítidlo ACTON 3000K 18W 1900lm čtvercové IP54 bílá PRIME čidlo pohybu

Technické kreslení

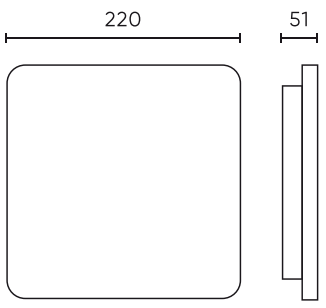

Rozložení světla

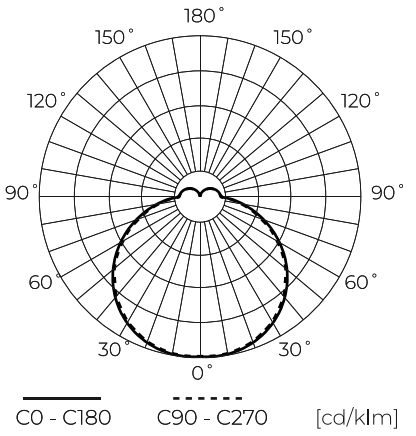

Další fotografie produktů





Logistická data

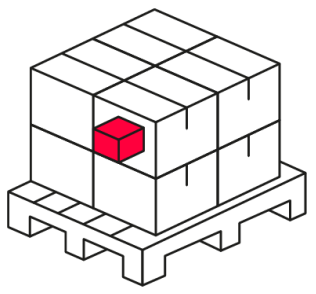

Individuální balení

Šířka	220 mm
Výška	220 mm
Délka	60 mm
Váhy	0,72 kg

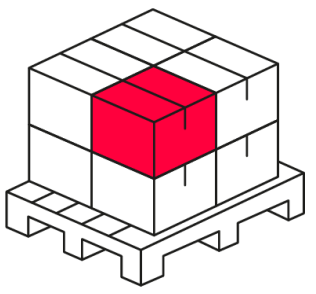

Hromadné balení

Množství	20
Šířka	470 mm
Výška	250 mm
Délka	615 mm
Objem	0,072 m3
Váhy	14,75 kg

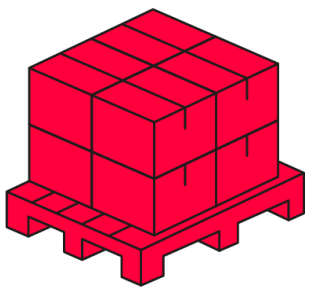

Europaleta

Množství	400
Výška	1750 mm
Množství ve vrstvě	40
Počet vrstev	7
Množství: Euro paleta	20
Váhy	206,5 kg

T: +48 29 764 77 00 export@ledline.pl **www.ledline.pl/cz**

LED line PRIME

Symbol: 201163

EAN: 5905378201163

Stropní svítidlo ACTON 3000K 18W 1900lm čtvercové IP54 bílá PRIME čidlo pohybu

Příklad implementace

T: +48 29 764 77 00 export@ledline.pl **www.ledline.pl/cz**