LED line PRIME

Produkto kodas: 220355

EAN: 5905378220355

Laikiklis 2 šviestuvams sulankstomam apšvietimo stulpui pilkas

Montavimo laikiklis 2 šviestuvams tiesiogiai ant sulankstomo apšvietimo stulpo **209800** ir **209886.**



5 WARRANTY

7* WARRANTY

CE

Techniniai duomenys

Parametras	Vertė
Garantija	5/7*

Parametras	Vertė
Galo skersmuo	ø 58

T: +48 29 764 77 00 export@ledline.pl **www.ledline.pl/lt**

LED line PRIME

Produkto kodas: 220355

EAN: 5905378220355

Laikiklis 2 šviestuvams sulankstomam apšvietimo stulpui pilkas

Techninis brėžinys

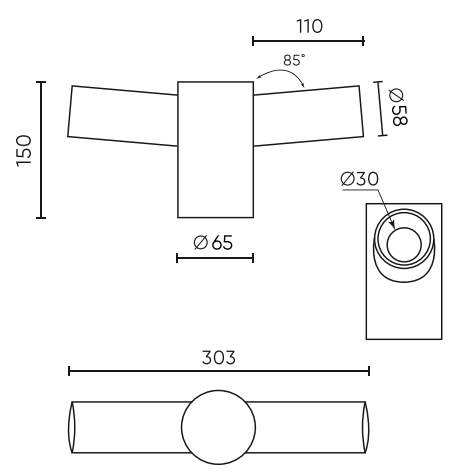

Šviesos pasiskirstymas

Papildomos produkto nuotraukos





Logistikos duomenys

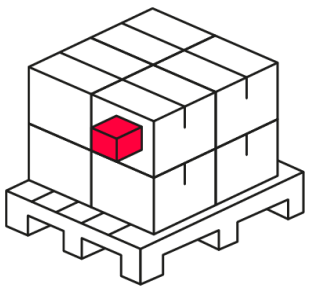

Vienkartinė pakuotė

Plotis	
Ūgis	
Ilgis	
Svarstyklės	1 kg

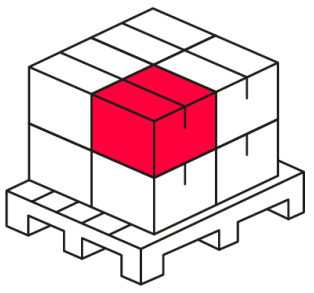

Didmeninė pakuotė

Kiekis	
Plotis	300 mm
Ūgis	400 mm
Ilgis	450 mm
Tūris	
Svarstyklės	

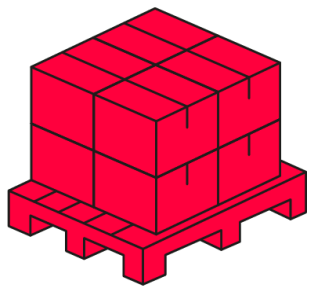

Europaletas

Ūgis	
Kiekis viename sluoksnyje	
Sluoksnių skaičius	
Didelis kiekis	14
Svarstyklės	

T: +48 29 764 77 00 export@ledline.pl **www.ledline.pl/lt**

LED line PRIME

Produkto kodas: 220355

EAN: 5905378220355

Laikiklis 2 šviestuvams sulankstomam apšvietimo stulpui pilkas

Įgyvendinimo pavyzdys

T: +48 29 764 77 00 export@ledline.pl **www.ledline.pl/lt**