LED line LITE

Symbol: 249891

EAN: 5901583249891

Závěsné pouzdro 3xE27 lano 1.5m kabel Juta LITE



LITE 3xE27 Montáž LED line je velmi stylový a funkční design, vybavený 1500 mm dlouhou jutovou šňůrou. Má tři zásuvky E27, umožňující použití různých zdrojů světla. Hnědá barva a PVC pouzdro harmonicky zapadají do moderních interiérů, přidává jim přírodní charakter. Jeho maximální výkon je 50 W při 220-240 VAC napájení a průměr šňůry a luminá̊re jsou 22 mm a 35 mm.

3 WARRANTY

CE

Technické údaje

Parametr	Hodnota
Záruka	3
Napětí	• 220-240 V AC
Počet zásuvek (počet řetězců)	3

Parametr	Hodnota
Typ závitu žárovky	E27
Pro aplikace	Uvnitř pokojů
Průměr armatury	sznur: 22 mm / oprawa: 35 mm

T: +48 29 764 77 00 export@ledline.pl **www.ledline.pl/cz**

LED line LITE

Symbol: 249891

EAN: 5901583249891

Závěsné pouzdro 3xE27 lano 1.5m kabel Juta LITE

Technické kreslení

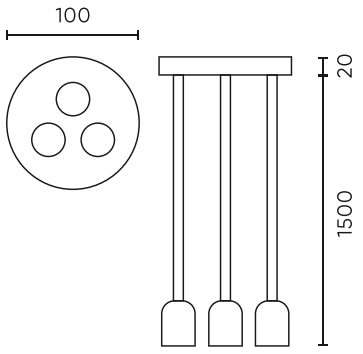

Rozložení světla

Další fotografie produktů





Logistická data

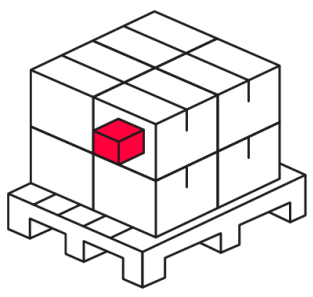

Individuální balení

Množství	1
Šířka	300 mm
Výška	120 mm
Délka	300 mm
Váhy	1,1 kg

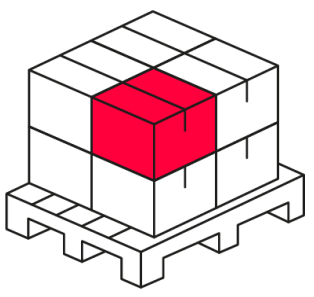

Hromadné balení

Množství	10
Šířka	400 mm
Výška	380 mm
Délka	400 mm
Objem	0 m3
Váhy	12,4 kg
Komentáře	

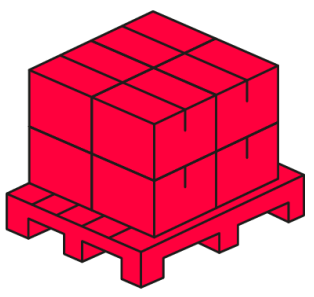

Europaleta

Množství	160
Výška	1,90 m
Množství ve vrstvě	40
Počet vrstev	6
Množství: Euro paleta	16
Váhy	323 kg

T: +48 29 764 77 00 export@ledline.pl **www.ledline.pl/cz**

LED line LITE

Symbol: 249891

EAN: 5901583249891

Závěsné pouzdro 3xE27 lano 1.5m kabel Juta LITE

Příklad implementace

T: +48 29 764 77 00 export@ledline.pl **www.ledline.pl/cz**