LED line PRIME

Code: 202450

EAN: 5905378202450

Flutlicht FLOODLIGHT 4000K 100W 14000lm T2 IP66 PRIME



100W PRIME Die Flutlicht LED Linie bietet einen beeindruckenden Lichtstrom von 14.000 Lumen mit einer Energieeffizienz von 140 lm/W. Dank der IP66-Siegelklasse ist es widerstandsfähig gegen widrige Witterungsbedingungen, die seinen Einsatz sowohl innen als auch außen ermöglicht. Hohe Haltbarkeit von Bauteilen und lange Lebensdauer von LEDs bis zu 50.000 Stunden garantieren Zuverlässigkeit und geringe Betriebskosten.

5 WARRANTY | 7* WARRANTY | IP 66 | IK 08 | PF 0,9 | MAX -40÷45°C | CE

Technische Daten

Parameter	Wert
Energieeffizienzklasse 2019/2015	D
Garantie	5/7*
Leistung	• 100 W
Spannung	• 100-277 V AC
Farbtemperatur des Lichts	• 4000 K
Lichtfarbe	Weiß
Farbwiedergabe-Index Ra	70
Schutzart	IP66
IK Schutzgrad	08
Die Schutzklasse gegen elektrischen Schlag ist:	I
Lichtausbeute	140
Lichtstrom	14000
Lumenerhaltungsfaktor	96
Lebensdauer L70B50	50 000 h
L80B* – Unterschied B10–B50 ≈ 1 % (laut LightingEurope) – vernachlässigbar	35000 h

Parameter	Wert
Faktor Dauerhaftigkeit	0.9
MacAdam Schritte	≤6
Kabellänge	920 mm
Befestigungsart	Oberfläche
Frequenz der Stromversorgung	50/60Hz
Abstrahlwinkel	70*155
Diodentyp	SMD2835
Anzahl der LEDs	216
Leistungsfaktor PF	0,9
Anzahl der Ein-/Aus-Schaltzykle	50000
Betriebstemperatur	-40÷45
Höhe	46 mm
Material (Gehäuse)	Aluminium
Material (Abdeckung)	Gehärtetes Glas

T: +48 29 764 77 00 export@ledline.pl **www.ledline.pl/de**

LED line PRIME

Code: 202450

EAN: 5905378202450

Flutlicht FLOODLIGHT 4000K 100W 14000lm T2 IP66 PRIME

Technische Zeichnung

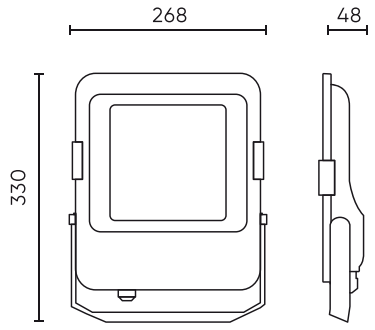

Lichtverteilung

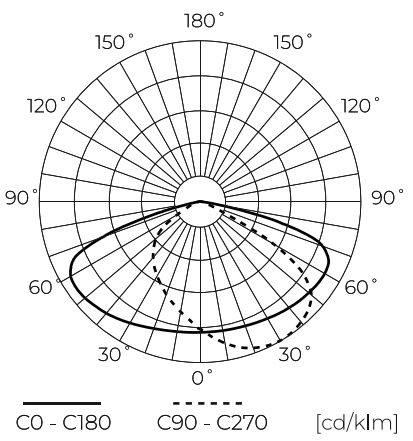

Zusätzliche Produktfotos









Logistikdaten

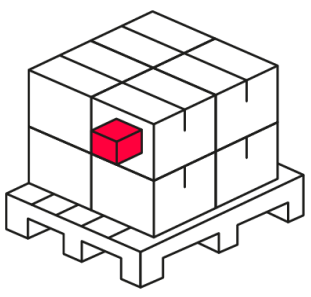

Einzelverpackung

Breite	330 mm
Höhe	47,5 mm
Länge	268 mm
Gewicht	1,85 kg

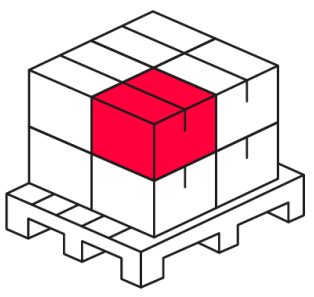

Großverpackung

Menge	5
Breite	395 mm
Höhe	305 mm
Länge	300 mm
Volumen	0,036 m3
Gewicht	9,6 kg
Kommentare	

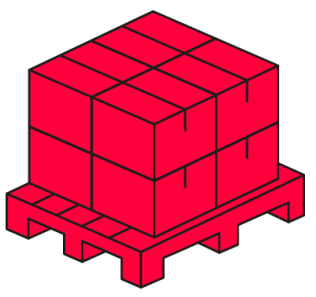

Europalette

Menge	200
Palettenhöhe	1830 mm
Menge in der Schicht	40
Anzahl der Schichten	6
Großmengen	5
Waage	460,8 kg

T: +48 29 764 77 00 export@ledline.pl **www.ledline.pl/de**

LED line PRIME

Code: 202450

EAN: 5905378202450

Flutlicht FLOODLIGHT 4000K 100W 14000lm T2 IP66 PRIME

Beispielanwendung

T: +48 29 764 77 00 export@ledline.pl **www.ledline.pl/de**