LED line PRIME

Kód: 218123

EAN: 5905378218123

Napelemes kerti szúrható lámpa SUNTIS 3000K 220lm 2Ah USB-C négyzetes IP54 fekete PRIME



A Solar Garden Sundis LED-vonal a PRIME elegáns kültéri világítási megoldás. Ez jellemzi a szín 3000 K fény és a fény árama 220 lumens, amely kellemes, meleg világítás. Az erős 2 Ah akkumulátor 9 órán át működik. Az IP54 szivárgási osztály biztosítja a nehéz időjárási körülményekkel szembeni ellenálló képességet.

Műszaki adatok

Paraméter	Érték
Garancia	5
Feszültség	• 3.7 V DC
Fény színhőmérséklete	• 3000 K
Világos szín	Fehér
Színvisszaadási index Ra	80
Tömörségi osztály	IP54
IK védelmi osztály	06
Áramütés elleni védelmi osztály	III
Teljes fényáram	220
Felhasználhatósági idő L70B50	30 000 h

Paraméter	Érték
Az alkonyszenzor működésének leírása [LUX]	50 lx-ON
	LI-Ion 3.7V 2000mAh 18650
Sugárszög	120
Diódák száma	40
Tartósság	35 000 h
Lámpa bemelegedési ideje 60%-ra	1
Üzemi hőmérséklet	-20÷40
Beltéri használatra	A szobákon kívül
Magasság	500 mm
Anyag (ház)	ABS

T: +48 29 764 77 00 export@ledline.pl **www.ledline.pl/hu**

LED line PRIME

Kód: 218123

EAN: 5905378218123

Napelemes kerti szúrható lámpa SUNTIS 3000K 220lm 2Ah USB-C négyzetes IP54 fekete PRIME

Műszaki rajz

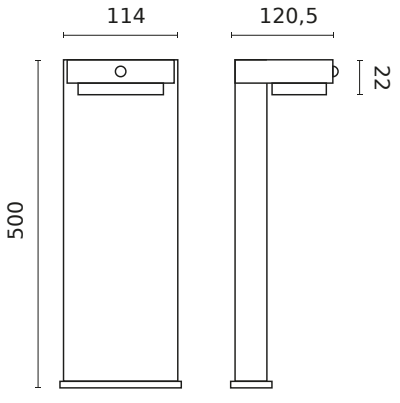

Fényeloszlás

További termékfotók



Logisztikai adatok

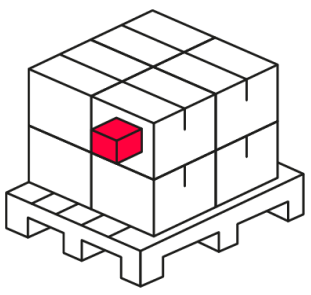

Egyetlen csomagolás

Mennyiség	1
Szélesség	135 mm
Magasság	530 mm
Hossz	120 mm
Mérleg	0,7 kg

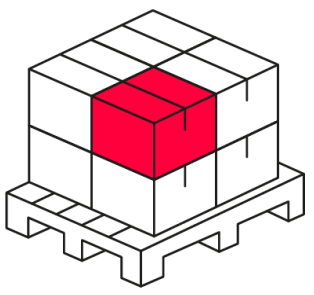

Tömeges csomagolás

Mennyiség	12
Szélesség	285 mm
Magasság	550 mm
Hossz	500 mm
Mérleg	10,8 kg

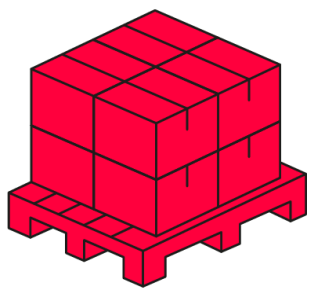

Europaraklap

Magasság	1,90 m
Mennyiség a rétegben	4
Rétegek száma	3
Tömeges mennyiség	12
Mérleg	160 kg

T: +48 29 764 77 00 export@ledline.pl **www.ledline.pl/hu**

LED line PRIME

Kód: 218123

EAN: 5905378218123

Napelemes kerti szúrható lámpa SUNTIS 3000K 220lm 2Ah USB-C négyzetes IP54 fekete PRIME

Példa megvalósítás

