LED line LITE

Index: 203877-II

1. STOP 2. 3. CE 4. UK CA 5. 6. 7. 8. 9. G13 T8

10. 11. 12. 13. 14.

90 mm x 680 mm x 60 mm | °C -10÷40 | WARRANTY 3 | IP IP65 | V 220-240 V AC

Hz 50/60Hz | IK 06 | MOUNTING TYPE natynkowy | 18 W

PL: 1. ZANIM ROZPOCZNIESZ. Przeczytaj uważnie wszystkie polecenia. Zachowaj instrukcję. 2. OSTRZEŻENIE! Używaj produktu według zaleceń producenta. Jeżeli masz jakieś pytania skontaktuj się z producentem. 3. Produkt spełnia wymagania Dyrektyw Unii Europejskiej (EU) 4. Produkt spełnia wymagania przepisów w Wielkiej Brytanii (UK) 5. Nie wyrzucać produktu z odpadami komunalnymi. Zgodnie z dyrektywą WEEE należy oddać zużyty sprzęt do punktu zbiórki. Prawidłowa utylizacja chroni środowisko. 6. Do stosowania wewnątrz lub na zewnątrz pomieszczeń 7. II klasa ochrony przeciwporażeniowej. Urządzenia z izolacją wzmocnioną lub podwójną, zapewniające ochronę bez przewodu uziemiającego. Można je zasilać kablami dwużyłowymi (np. złącze IEC C7). 8. Wyrób dostarczony z listwą zaciskową 9. Przyłącze elektryczne G13. Napięcie zasilania 230 VAC 10. Lampa nie nadaje się do pracy w trybie awaryjnym 11. Uziemienie i połączenia całego systemu powinny być zrobione wedug lokalnych zasad elektrycznych kraju, w którym oprawa owietleniowa jest instalowana. 12. Ryzyko porażenia prądem. Podłącz zgodnie z zaleceniami na etykiecie. Uszkodzony kabel należy wymienić lub wycofać produkt z użycia. Wymianę przewodów może przeprowadzić wyłącznie serwis producenta. 13. RYZYKO PORAŻENIA PRĄDEM. Odłącz zasilanie przed inspekcją, instalacją lub wymianą 14. Montaż oraz uruchomienie musi wykonać profesjonalista posiadający odpowiednie kwalifikacje. 15. Kolor produktu - szary

PL: UWAGI! Nieprzestrzeganie zaleceń zawartych w niniejszej instrukcji może skutkować m.in. pożarem, poparzeniami, porażeniem prądem elektrycznym, obrażeniami ciała oraz innymi szkodami materialnymi i niematerialnymi. LEDIN Group sp. z o.o. nie ponosi odpowiedzialności za konsekwencje wynikające z niezastosowania się do zaleceń niniejszej instrukcji.Firma LEDIN Group sp. z o.o. zastrzega sobie prawo do wprowadzania zmian w treści instrukcji. Aktualną wersję można pobrać ze strony www.ledline.pl. PODMIOT ODPOWIEDZIALNY: LEDIN Group Sp. z o.o., ul. Dębowa 1, 07-410 Tobolice, POLSKA tel. +48 29 764 77 00, e-mail: kontakt@ledline.pl

EN: 1. BEFORE YOU BEGIN. Read all instructions carefully. Keep the manual. 2. WARNING! Use the product according to the manufacturer's recommendations. If you have any questions, contact the manufacturer. 3. The product meets the requirements of the European Union Directives (EU). 4. The product meets the regulatory requirements in the United Kingdom (UK). 5. Do not dispose of the product with household waste. According to the WEEE directive, used equipment should be taken to a collection point. Proper disposal protects the environment. 6. For indoor or outdoor use 7. Protection Class II. Devices with reinforced or double insulation, providing protection without a grounding conductor. They can be powered by two-core cables (e.g., IEC C7 connector). 8. Product delivered with a terminal strip 9. Electrical connection G13. Supply voltage 230 VAC. 10. The lamp is not suitable for operation in emergency mode. 11. The grounding and connections of the entire system should be made in accordance with the local electrical regulations of the country where the lighting fixture is installed. 12. Risk of electric shock. Connect according to the instructions on the label. A damaged cable should be replaced or the product should be taken out of use. Cable replacement can only be performed by the manufacturer's service center. 13. RISK OF ELECTRIC SHOCK. Disconnect power before inspection, installation, or replacement. 14. Installation and commissioning must be performed by a professional qualified. 15. Product color - gray

EN: NOTICE! Failure to follow the recommendations contained in this manual may result in, among other things, fire, burns, electric shock, bodily injury, and other material and immaterial damages. LEDIN Group sp. z o.o. is not liable for any consequences arising from non-compliance with the recommendations of this manual. LEDIN Group sp. z o.o. reserves the right to make changes to the content of the manual. The current version can be downloaded from www.ledline.pl. RESPONSIBLE ENTITY: LEDIN Group Sp. z o.o., ul. Dębowa 1, 07-410 Tobolice, POLAND tel. +48 29 764 77 00, e-mail: kontakt@ledline.pl

BG: 1. ПРЕДИ ДА ЗАПОЧНЕШ. Прочети внимателно всички указания. Запази инструкциите. 2. ПРЕДУПРЕЖДЕНИЕ! Използвайте продукта според препоръките на производителя. Ако имате някакви въпроси, свържете се с производителя. 3. Продуктът отговаря на изискванията на Директивите на Европейския съюз (ЕС). 4. Продуктът отговаря на изискванията на законодателството в Обединеното кралство (UK). 5. Да не се изхвърля продуктът с битовите отпадъци. Съгласно директивата WEEE използваното оборудване трябва да бъде предадено на пункт за събиране. Правилното обезвреждане защитава околната среда. 6. За употреба вътре или извън помещенията. 7. II клас на защита срещу токов удар. Устройства с усилена или двойна изолация, осигуряващи защита без заземителен проводник. Могат да бъдат захранвани с двужилни кабели (например, съединение IEC C7). 8. Продукт, доставен с клемна шина. 9. Електрическа връзка G13. Захранващо напрежение 230 VAC 10. Лампата не е подходяща за работа в аварийен режим. 11. Заземяването и свързванията на цялата система трябва да бъдат направени в съответствие с местните електрически правила на страната, в която е инсталирано осветителното тяло. 12. Риск от токов удар. Свържете в съответствие с препоръките на етикета. Повреденият кабел трябва да бъде заменен или продуктът да бъде изведен от употреба. Подмяната на кабелите може да се извърши само от сервиза на производителя. 13. РИСК ОТ ЕЛЕКТРИЧЕСКИ УДАР. Изключете захранването преди инспекция, инсталация или подмяна. 14. Инсталирането и пускането в експлоатация трябва да се извършва от професионална квалификация. 15. Цвят на продукта - сив

BG: ЗАБЕЛЕЖКИ! Неспазването на препоръките, съдържащи се в настоящата инструкция, може да доведе до пожар, изгаряния, електрически удар, телесни наранявания и други материални и нематериални щети. LEDIN Group sp. z o.o. не носи отговорност за последствията от неспазване на препоръките в настоящата инструкция. Фирмата LEDIN Group sp. z o.o. си запазва правото да извършва промени в съдържанието на инструкцията. Актуалната версия може да бъде изтеглена от сайта www.ledline.pl. ОТГОВОРЕН СУБЕКТ: LEDIN Group Sp. z o.o., ул. Dębowa 1, 07-410 Tobolice, ПОЛША тел.: +48 29 764 77 00, e-mail: kontakt@ledline.pl

HR: 1. PRIJE NEGO ŠTO POČNEŠ. Pažljivo pročitaj sve upute. Sačuvaj uputstvo. 2. UPOZORENJE! Koristite proizvod prema preporukama proizvođača. Ako imate bilo kakva pitanja, obratite se proizvođaču. 3. Proizvod ispunjava zahtjeve Direktiva Europske unije (EU). 4. Proizvod ispunjava zahtjeve propisa u Ujedinjenom Kraljevstvu (UK). 5. Ne bacajte proizvod s komunalnim otpadom. Prema direktivi WEEE, rabljena oprema treba biti vraćena na sabirno mjesto. Ispravno zbrinjavanje štiti okoliš. 6. Za korištenje unutra ili vani. 7. II klasa zaštite od strujnog udara. Uređaji s pojačanom ili dvostrukom izolacijom, koji osiguravaju zaštitu bez uzemljivačkog vodiča. Mogu se napajati dvožilnim kabelima (npr. priključak IEC C7). 8. Proizvod isporučen s priključnom letvom. 9. Električni priključak G13. Napajanje 230 VAC 10. Svjetiljka nije prikladna za rad u hitnom načinu rada. 11. Uzemljenje i povezivanje cijelog sustava trebaju biti izvedeni prema lokalnim električnim propisima zemlje u kojoj se svjetiljka instalira. 12. Rizik od strujnog udara. Spojite prema uputama na etiketi. Oštećeni kabel treba zamijeniti ili proizvod povući iz uporabe. Zamjenu kabela može izvršiti samo servis proizvođača. 13. OPASNOST OD STRUJNOG UDARA. Isključite napajanje prije pregleda, instalacije ili zamjene. 14. Instalaciju i puštanje u rad mora izvršiti stručnjak s odgovarajućim kvalifikacijama. 15. Boja proizvoda - siva

HR: NAPOMENE! Nepridržavanje preporuka sadržanih u ovoj uputi može rezultirati, između ostalog, požarom, opeklinama, električnim udarom, tjelesnim ozljedama te drugim materijalnim i nematerijalnim štetama. LEDIN Group d.o.o. ne snosi odgovornost za posljedice koje proizlaze iz nepridržavanja preporuka ove upute. Tvrtka LEDIN Group d.o.o. zadržava pravo na izmjene sadržaja upute. Aktualnu verziju možete preuzeti sa stranice www.ledline.pl. ODGOVORNA OSOBA: LEDIN Group d.o.o., ul. Dębowa 1, 07-410 Tobolice, POLJSKA tel. +48 29 764 77 00, e-mail: kontakt@ledline.pl

CS: 1. NEŽ ZAČNETE. Pečlivě si přečtěte všechny pokyny. Uschovejte si návod. 2. UPOZORNĚNÍ! Používejte produkt podle doporučení výrobce. Máte-li nějaké otázky, obraťte se na výrobce. 3. Produkt splňuje požadavky směrnic Evropské unie (EU). 4. Výrobek splňuje požadavky předpisů ve Spojeném království (UK). 5. Neodhazujte produkt do komunálního odpadu. Podle směrnice WEEE je nutné odevzdat použitá zařízení na sběrné místo. Správná likvidace chrání životní prostředí. 6. K použití uvnitř nebo venku místností. 7. II třída ochrany proti úrazu elektrickým proudem. Zařízení s posílenou nebo dvojitou izolací, zajišťující ochranu bez uzemňovacího vodiče. Mohou být napájena dvoužilovými kabely (např. konektor IEC C7). 8. Výrobek dodán s upínací lištou. 9. Elektrická přípojka G13. Napájecí napětí 230 VAC 10. Lampa není vhodná pro provoz v nouzovém režimu. 11. Uzemení a propojení celého systému by měly být provedeny podle místních elektrických předpisů země, ve které je svítidlo instalováno. 12. Riziko úrazu elektrickým proudem. Připojte podle pokynů na etiketě. Poškozený kabel je třeba vyměnit nebo výrobek vyřadit z používání. Výměnu kabelů může provést pouze servis výrobce. 13. RIZIKO ÚRAZU ELEKTRICKÝM PROUDEM. Odpojte napájení před kontrolou, instalací nebo výměnou. 14. Instalace a uvedení do provozu musí provádět kvalifikovaný odborník. 15. Barva produktu - šedá

CS: POZNÁMKY! Nedodržení doporučení uvedených v této příručce může vést mimo jiné k požáru, popáleninám, úrazu elektrickým proudem, zraněním těla a dalším materiálním i nemateriálním škodám. LEDIN Group sp. z o.o. nenese odpovědnost za důsledky vyplývající z nedodržení doporučení této příručky. Společnost LEDIN Group sp. z o.o. si vyhrazuje právo na změny obsahu příručky. Aktuální verzi lze stáhnout na www.ledline.pl. ODPOVĚDNÝ SUBJEKT: LEDIN Group Sp. z o.o., ul. Dębowa 1, 07-410 Tobolice, POLSKO tel. +48 29 764 77 00, e-mail: kontakt@ledline.pl

DK: 1. Inden du begynder. Læs alle instruktioner omhyggeligt. Opbevar vejledningen. 2. ADVARSEL! Brug produktet i henhold til producentens anvisninger. Hvis du har spørgsmål, skal du kontakte producenten. 3. Produktet opfylder kravene i Den Europæiske Unions direktiver (EU). 4. Produktet opfylder lovkravene i Det Forenede Kongerige (UK). 5. Kassér ikke produktet med husholdningsaffald. I henhold til WEEE-direktivet skal det brugte udstyr afleveres på en indsamlingsplads. Korrekt bortskaffelse beskytter miljøet. 6. Til brug indendørs eller udendørs 7. Klasse II beskyttelse mod elektrisk stød. Enheder med forstærket eller dobbelt isolering, der giver beskyttelse uden jordledning. De kan forsynes med tolederkabler (f.eks. IEC C7-stik). 8. Produkt dostarczony med en klemrække. 9. Elektrisk tilslutning G13. Forsyningsspænding 230 VAC 10. Lampen er ikke egnet til brug i nødtilstand. 11. Jordforbindelse og tilslutninger af hele systemet skal udføres i henhold til de lokale elektriske regler i det land, hvor belysningsarmaturet installeres. 12. Risiko for elektrisk stød. Tilslut i overensstemmelse med anvisningerne på etiketten. En beskadiget ledning skal udskiftes eller produktet tages ud af brug. Udskiftning af ledninger må kun udføres af producentens serviceafdeling. 13. RISIKO FOR ELEKTRISK STØD. Afbryd strømforsyningen før inspektion, installation eller udskiftning. 14. Installation og idriftsættelse skal udføres af en professionel kvalificeret. 15. Farven på produktet - grå

DK: BEMÆRKNINGER! Manglende overholdelse af anbefalingerne i denne vejledning kan resultere i bl.a. brand, forbrændinger, elektrisk stød, personskader samt andre materielle og immaterielle skader. LEDIN Group sp. z o.o. påtager sig intet ansvar for konsekvenserne af ikke at følge anbefalingerne i denne vejledning. Firmaet LEDIN Group sp. z o.o. forbeholder sig ret til at foretage ændringer i vejledningens indhold. Den nyeste version kan downloades fra www.ledline.pl. ANSVARLIG ENHED: LEDIN Group Sp. z o.o., ul. Dębowa 1, 07-410 Tobolice, POLEN tel. +48 29 764 77 00, e-mail: kontakt@ledline.pl

EE: 1. Enne alustamist. Lugege hoolikalt läbi kõik juhised. Hoidke juhend alles. 2. HOIATUS! Kasutage toodet vastavalt tootja soovitustele. Kui teil on küsimusi, võtke ühendust tootjaga. 3. Toode vastab Euroopa Liidu (EL) direktiivide nõuetele. 4. Toode vastab Ühendkuningriigi (UK) õigusaktide nõuetele. 5. Ära viska toodet olmejäätmetesse. WEEE direktiivi kohaselt tuleb kasutatud seadmed viia kogumispunkti. Õige utiliseerimine kaitseb keskkonda. 6. Kasutamiseks siseruumides või väljas. 7. II klassi kaitse elektrilöögi eest. Tugevdatud või kahekordse isolatsiooniga seadmed, mis tagavad kaitse ilma maandusjuhtmeta. Neid saab toita kahejuhtmeliste kaablitega (nt IEC C7 pistik). 8. Toode tarnitakse koos klemmliistuga. 9. Elektriühendus G13. Toitepinge 230 VAC 10. Lamp ei sobi töötamiseks hädaolukorra režiimis. 11. Maaühenduse ja kogu süsteemi ühendused tuleks teha vastavalt selle riigi elektreeskirjadele, kus valgustusseade paigaldatakse. 12. Elektrilöögi oht. Ühendage vastavalt sildil toodud juhistele. Kahjustatud kaabel tuleb välja vahetada või toode kasutusest kõrvaldada. Juhtmeid võib vahetada ainult tootja teenindus. 13. ELEKTRILÖÖGI OHT. Enne kontrollimist, paigaldamist või vahetamist lülitage toide välja. 14. Paigaldamist ja kasutuselevõttu peab teostama kvalifitseeritud spetsialist. 15. Toote värv - hall

EE: MÄRKUSED! Selle juhendi soovituste eiramine võib põhjustada tulekahju, põletusi, elektrilööki, kehavigastusi ja muid materiaalseid ja immateriaalseid kahjusid. LEDIN Group Sp. z o.o. ei vastuta käesoleva juhendi soovituste mittejärgimisest tulenevate tagajärgede eest. Ettevõte LEDIN Group Sp. z o.o. jätab endale õiguse teha muudatusi juhendi sisus. Uuendatud versiooni saab alla laadida veebisaidilt www.ledline.pl. VASTUTAV ISIK: LEDIN Group Sp. z o.o., ul. Dębowa 1, 07-410 Tobolice, POOLA tel. +48 29 764 77 00, e-post: kontakt@ledline.pl

FI: 1. ENNEN KUIN ALOITAT. Lue kaikki ohjeet huolellisesti. Säilytä ohje. 2. VAROITUS! Käytä tuotetta valmistajan suositusten mukaisesti. Jos sinulla on kysyttävää, ota yhteyttä valmistajaan. 3. Tuote täyttää Euroopan unionin direktiivien vaatimukset. 4. Tuote täyttää Yhdistyneen kuningaskunnan (UK) määräysten vaatimukset. 5. Älä hävitä tuotetta yhdyskuntajätteen mukana. WEEE-direktiivin mukaisesti käytetty laite tulee viedä keräyspisteeseen. Oikea jätehuolto suojelee ympäristöä. 6. Käytettäväksi sisä- tai ulkotiloissa. 7. Toisen luokan suojaus sähköiskulta. Laitteet, joissa on vahvistettu tai kaksoiseristys, jotka takaavat suojan ilman maadoitusjohtoa. Niitä voidaan käyttää kaksijohtimisilla kaapeleilla (esim. IEC C7 -liitin). 8. Tuote toimitettu riviliittimellä 9. Sähköliitäntä G13. Syöttöjännite 230 VAC 10. Valaisin ei sovellu hätätilakäyttöön. 11. Maadoitus ja koko järjestelmän liitännät tulee tehdä sen maan paikallisten sähkömääräysten mukaisesti, jossa valaistuslaite asennetaan. 12. Sähköiskun vaara. Kytke ohjeiden mukaisesti etiketissä. Vaurioitunut kaapeli on vaihdettava tai tuote poistettava käytöstä. Johdon vaihdon saa suorittaa vain valmistajan huolto. 13. SÄHKÖISKUN VAARA. Katkaise virransyöttö ennen tarkastusta, asennusta tai vaihtoa. 14. Asennus ja käyttöönotto on suoritettava ammattitaitoisen. 15. Tuotteen väri - harmaa

FI: HUOMAUTUKSET! Tämän ohjeen suositusten noudattamatta jättäminen voi johtaa mm. tulipaloon, palovammoihin, sähköiskuun, ruumiinvammoihin sekä muihin aineellisiin ja aineettomiin vahinkoihin. LEDIN Group sp. z o.o. ei ole vastuussa seurauksista, jotka johtuvat tämän ohjeen suositusten noudattamatta jättämisestä. LEDIN Group sp. z o.o. pidättää oikeuden tehdä muutoksia ohjeiden sisältöön. Ajantasainen versio on ladattavissa osoitteesta www.ledline.pl. VASTUULLINEN TAHO: LEDIN Group Sp. z o.o., ul. Dębowa 1, 07-410 Tobolice, PUOLA puh. +48 29 764 77 00, sähköposti: kontakt@ledline.pl

FR: 1. AVANT DE COMMENCER. Lisez attentivement toutes les instructions. Conservez cette notice. 2. AVERTISSEMENT ! Utilisez le produit conformément aux recommandations du fabricant. Si vous avez des questions, contactez le fabricant. 3. Le produit est conforme aux exigences des directives de l'Union européenne (UE). 4. Le produit répond aux exigences réglementaires du Royaume-Uni (UK). 5. Ne pas jeter le produit avec les ordures ménagères. Conformément à la directive DEEE, il convient de déposer l'équipement usagé dans un point de collecte. Une élimination appropriée protège l'environnement. 6. À utiliser à l'intérieur ou à l'extérieur des espaces 7. Classe II de protection contre les chocs électriques. Appareils avec isolation renforcée ou double, assurant une protection sans conducteur de mise à la terre. Ils peuvent être alimentés par des câbles à deux fils (par exemple, connecteur IEC C7). 8. Produit livré avec barre de connexion. 9. Raccordement électrique G13. Tension d'alimentation 230 VCA. 10. La lampe n'est pas adaptée au fonctionnement en mode d'urgence. 11. La mise à la terre et les connexions de l'ensemble du système doivent être effectuées conformément aux normes électriques locales du pays où le luminaire est installé. 12. Risque de choc électrique. Branchez conformément aux recommandations sur l'étiquette. Un câble endommagé doit être remplacé ou le produit retiré de l'utilisation. Le remplacement des câbles ne peut être effectué que par le service après-vente du fabricant. 13. RISQUE D'ÉLECTROCUTION. Coupez l'alimentation avant l'inspection, l'installation ou le remplacement. 14. L'installation et la mise en service doivent être effectuées par un professionnel qualifié. 15. Couleur du produit - gris

FR: REMARQUES ! Le non-respect des recommandations contenues dans ce manuel peut entraîner, entre autres, un incendie, des brûlures, une électrocution, des blessures corporelles ainsi que d'autres dommages matériels et immatériels. LEDIN Group sp. z o.o. décline toute responsabilité pour les conséquences résultant du non-respect des recommandations de ce manuel. La société LEDIN Group sp. z o.o. se réserve le droit d'apporter des modifications au contenu du manuel. La version actuelle peut être téléchargée sur le site www.ledline.pl. ENTITÉ RESPONSABLE : LEDIN Group Sp. z o.o., ul. Dębowa 1, 07-410 Tobolice, POLOGNE tél. +48 29 764 77 00, e-mail : kontakt@ledline.pl

EL: 1. ΠΡΟΤΟΥ ΞΕΚΙΝΗΣΕΙΣ. Διάβασε προσεκτικά όλες τις οδηγίες. Κράτα την οδηγία. 2. ΠΡΟΕΙΔΟΠΟΙΗΣΗ! Χρησιμοποιήστε το προϊόν σύμφωνα με τις οδηγίες του κατασκευαστή. Εάν έχετε οποιεσδήποτε ερωτήσεις, επικοινωνήστε με τον κατασκευαστή. 3. Το προϊόν πληροί τις απαιτήσεις των Οδηγιών της Ευρωπαϊκής Ένωσης (ΕΕ). 4. Το προϊόν πληροί τις απαιτήσεις των κανονισμών στο Ηνωμένο Βασίλειο (UK). 5. Μην απορρίπτετε το προϊόν με τα αστικά απόβλητα. Σύμφωνα με την οδηγία WEEE, πρέπει να παραδώσετε τον χρησιμοποιημένο εξοπλισμό σε σημείο συλλογής. Η σωστή διάθεση προστατεύει το περιβάλλον. 6. Για χρήση σε εσωτερικούς ή εξωτερικούς χώρους. 7. Κλάση προστασίας II από ηλεκτροπληξία. Συσκευές με ενισχυμένη ή διπλή μόνωση, που παρέχουν προστασία χωρίς γειωμένο αγωγό. Μπορούν να τροφοδοτούνται με καλώδια δύο αγωγών (π.χ. σύνδεσμος IEC C7). 8. Προϊόν που παρέχεται με κλέμα σύνδεσης. 9. Σύνδεση ηλεκτρικού ρεύματος G13. Τάση τροφοδοσίας 230 VAC 10. Η λάμπα δεν είναι κατάλληλη για λειτουργία σε κατάσταση έκτακτης ανάγκης. 11. Η γείωση και οι συνδέσεις ολόκληρου του συστήματος θα πρέπει να γίνονται σύμφωνα με τους τοπικούς κανονισμούς ηλεκτρολογίας της χώρας, στην οποία εγκαθίσταται το φωτιστικό. 12. Κίνδυνος ηλεκτροπληξίας. Συνδέστε σύμφωνα με τις οδηγίες στην ετικέτα. Το κατεστραμμένο καλώδιο πρέπει να αντικατασταθεί ή να αποσύρετε το προϊόν από τη χρήση. Η αντικατάσταση των καλωδίων μπορεί να πραγματοποιηθεί μόνο από την υπηρεσία του κατασκευαστή. 13. ΚΙΝΔΥΝΟΣ ΗΛΕΚΤΡΟΠΛΗΞΙΑΣ. Αποσυνδέστε την τροφοδοσία πριν από την επιθεώρηση, εγκατάσταση ή αντικατάσταση. 14. Η εγκατάσταση και η προμήθεια πρέπει να πραγματοποιείται από επαγγελματία ειδικευμένο. 15. Χρώμα προϊόντος - γκρι

EL: ΠΑΡΑΤΗΡΗΣΕΙΣ! Η μη τήρηση των συστάσεων που περιλαμβάνονται στο παρόν εγχειρίδιο μπορεί να οδηγήσει, μεταξύ άλλων, σε πυρκαγιά, εγκαύματα, ηλεκτροπληξία, σωματικούς τραυματισμούς και άλλες υλικές και μη υλικές ζημιές. Η LEDIN Group sp. z o.o. δεν φέρει ευθύνη για τις συνέπειες που προκύπτουν από τη μη τήρηση των συστάσεων του παρόντος εγχειριδίου. Η εταιρεία LEDIN Group sp. z o.o. διατηρεί το δικαίωμα να εισάγει αλλαγές στο περιεχόμενο του εγχειριδίου. Μπορείτε να κατεβάσετε την επικαιροποιημένη έκδοση από τον ιστότοπο www.ledline.pl. ΥΠΕΥΘΥΝΟΣ ΟΡΓΑΝΙΣΜΟΣ: LEDIN Group Sp. z o.o., ul. Dębowa 1, 07-410 Tobolice, ΠΟΛΩΝΙΑ τηλ.: +48 29 764 77 00, e-mail: kontakt@ledline.pl

ES: 1. ANTES DE COMENZAR. Lee atentamente todas las instrucciones. Conserva la guía. 2. ADVERTENCIA: Utiliza el producto según las recomendaciones del fabricante. Si tienes alguna pregunta, ponte en contacto con el fabricante. 3. El producto cumple con los requisitos de las Directivas de la Unión Europea (UE). 4. El producto cumple los requisitos de la normativa en el Reino Unido (UK). 5. No desechar el producto con los residuos municipales. De acuerdo con la directiva RAEE, lleve los equipos usados a un punto de recogida. La correcta eliminación protege el medio ambiente. 6. Para uso en interiores o exteriores. 7. Clase II de protección contra descargas eléctricas. Dispositivos con aislamiento reforzado o doble, que proporcionan protección sin necesidad de un conductor de puesta a tierra. Se pueden alimentar con cables de dos hilos (por ejemplo, conector IEC C7). 8. Producto entregado con regleta de conexión. 9. Conexión eléctrica G13. Voltaje de alimentación 230 VAC. 10. La lámpara no es adecuada para funcionar en modo de emergencia. 11. Las conexiones a tierra y el conexionado de todo el sistema deben realizarse conforme a las normativas eléctricas locales del país en el que se instala la luminaria. 12. Riesgo de descarga eléctrica. Conecte según las recomendaciones de la etiqueta. El cable dañado debe ser reemplazado o el producto retirado de uso. La sustitución de los cables solo puede ser realizada por el servicio técnico del fabricante. 13. RIESGO DE DESCARGA ELÉCTRICA. Desconecte la alimentación antes de la inspección, instalación o reemplazo. 14. La instalación y puesta en marcha deben ser realizados por un profesional calificado. 15. Color del producto: gris

ES: ¡ATENCIÓN! El incumplimiento de las recomendaciones contenidas en este manual puede resultar, entre otras cosas, en incendios, quemaduras, descargas eléctricas, lesiones corporales y otros daños materiales e inmateriales. LEDIN Group sp. z o.o. no se hace responsable de las consecuencias derivadas del incumplimiento de las recomendaciones de este manual. LEDIN Group sp. z o.o. se reserva el derecho de realizar cambios en el contenido del manual. La versión actual se puede descargar en www.ledline.pl. ENTIDAD RESPONSABLE: LEDIN Group Sp. z o.o., ul. Dębowa 1, 07-410 Tobolice, POLONIA tel: +48 29 764 77 00, correo electrónico: kontakt@ledline.pl

GA: 1. SULA DTOSÓIR TÚ. Léigh na treoracha go cúramach. Coinnigh an treoir. 2. Tá rabhadh ann! Úsáid an táirge de réir mholtaí an mhonaróra. Má tá aon cheisteanna agat, déan teagmháil leis an monaróir. 3. Tá an táirge ag comhlíonadh riachtanais Threoirlínte an Aontais Eorpaigh (AE). 4. Comhlíonann an táirge ceanglais na reachtaíochta sa Ríocht Aontaithe (UK). 5. Níor cheart an táirge a chaitheamh amach le dramhaíl tí. De réir Threoir WEEE, ba chóir trealamh caite a thabhairt chuig pointe bailithe. Cosnaíonn diúscairt chuí an timpeallacht.

6. Le húsáid laistigh nó lasmuigh de thithe. 7. Próiseáilíonn tú mé ar shonraí suas go dtí Deireadh Fómhair 2023. Rang II cosanta frith-phlódúcháin. Gléasanna le insliú treisithe nó dúbailte, ag soláthar cosaint gan sreang talún. Is féidir iad a chur faoi chumhacht le cáblaí dhá-sreang (m.sh. nasc IEC C7). 8. Táirge a sheachadtar le barra clampála. 9. G13 nasc leictreach. Voltas soláthair 230 VAC 10. Tá an lampa mí-oiriúnach le húsáid i mód éigeandála. 11. Ba cheart an córas iomlán a thaisceadh agus a nascáil de réir chóid leictreacha áitiúla na tíre ina bhfuil an luminaire suiteáilte. 12. Tá baol turraing leictreach. Ceangail de réir na dtreoracha ar an lipéad. Ba chóir cábla damáistithe a athsholáthar nó ba chóir an táirge a bhaint as úsáid. Ní féidir ach le seirbhís an mhonaróra sreanga a athsholáthar. 13. Dainséar turraing leictreach. Dícheangail an soláthar sula ndéantar iniúchadh, suiteáil nó athsholáthar. 14. Ní mór Suiteáil agus coimisiúnú a dhéanamh ag gairmiúil cáilithe. 15. Táirge dath - liath

GA: RABHADH! D'fhéadfadh neamhaird a thabhairt ar na moltaí atá sa lámhleabhar seo a bheith mar thoradh ar thine, dhó, turraing leictreach, gortuithe coirp agus damáistí ábhartha agus neamhábhartha eile. Ní ghlacann LEDIN Group sp. z o.o. freagracht as iarmhairtí eascaithe as neamhaird a thabhairt ar na moltaí atá sa lámhleabhar seo. Coinníonn LEDIN Group sp. z o.o. an ceart chun athruithe a dhéanamh ar ábhar an lámhleabhair. Is féidir an leagan is déanaí a íoslódáil ó www.ledline.pl. ENTITEAS FREAGRACH: LEDIN Group Sp. z o.o., ul. Dębowa 1, 07-410 Tobolice, AN PHOLAINN guthán +48 29 764 77 00, ríomhphost: kontakt@ledline.pl

LT: 1. PRIEŠ PRADĖDAMAS. Atidžiai perskaityk visus nurodymus. Išsaugok instrukciją. 2. ĮSPĖJIMAS! Naudokite gaminį pagal gamintojo rekomendacijas. Jei turite kokių nors klausimų, susisiekite su gamintoju. 3. Produktas atitinka Europos Sąjungos (ES) direktyvų reikalavimus. 4. Produktas atitinka Jungtinės Karalystės (UK) teisės aktų reikalavimus. 5. Nešalinti gaminio kartu su komunalinėmis atliekomis. Pagal WEEE direktyvą panaudotą įrangą reikia pristatyti į surinkimo punktą. Tinkamas utilizavimas saugo aplinką. 6. Naudoti viduje arba lauke patalpų. 7. II klasės apsauga nuo elektros smūgio. Įrenginiai su sustiprinta arba dviguba izoliacija, užtikrinantys apsaugą be įžeminimo laido. Juos galima maitinti dviejų gyslų kabeliais (pvz., IEC C7 jungtis). 8. Gaminyss pristatytas su gnybtų juosta. 9. Elektra jungtis G13. Maitinimo įtampa 230 VAC. 10. Lempa netinka darbui avariniu režimu. 11. Įžeminimas ir visos sistemos sujungimai turėtų būti atlikti pagal vietines elektros taisykles šalyje, kurioje įrengiamas apšvietimo įtaisas. 12. Elektros smūgio rizika. Prijunkite pagal etiketėje pateiktas rekomendacijas. Pažeistą kabelį reikia pakeisti arba pašalinti gaminį iš naudojimo. Laidus gali pakeisti tik gamintojo aptarnavimo tarnyba. 13. ELEKTROS SMŪGIO RIZIKA. Atjunkite maitinimą prieš atlikdami patikrą, montavimą ar keitimą. 14. Montavimą ir paleidimą turi atlikti kvalifikuotas specialistas. 15. Produkto spalva - pilka

LT: PASTABOS! Nepaisydami šioje instrukcijoje pateiktų rekomendacijų, galite susidurti su gaisru, nudegimais, elektros smūgiais, kūno sužalojimais bei kitokia materialine ir nematerialine žala. LEDIN Group sp. z o.o. neatsako už pasekmes, kylančias dėl šios instrukcijos nepaisymo. LEDIN Group sp. z o.o. pasilieka teisę keisti instrukcijos turinį. Naujausią versiją galima atsisiųsti iš svetainės www.ledline.pl. ATSAKINGAS SUBJEKTAS: LEDIN Group Sp. z o.o., ul. Dębowa 1, 07-410 Tobolice, LENKIJA tel. +48 29 764 77 00, el.paštas: kontakt@ledline.pl

LV: 1. PIRMS SĀKŠANAS. Uzmanīgi izlasiet visus norādījumus. Saglabājiet instrukciju. 2. BRĪDINĀJUMS! Izmantojiet produktu atbilstoši ražotāja norādījumiem. Ja jums ir kādi jautājumi, sazinieties ar ražotāju. 3. Produkts atbilst Eiropas Savienības (ES) Direktīvu prasībām. 4. Izstrādājums atbilst Apvienotās Karalistes (UK) tiesību aktu prasībām. 5. Nelietojiet produktu kopā ar sadzīves atkritumiem. Atbilstoši WEEE direktīvai nolietotās iekārtas jānodod savākšanas punktā. Pareiza utilizācija aizsargā vidi. 6. Lietojams iekštelpās vai ārā. 7. II klase aizsardzība pret elektriskajiem triecieniem. Ierīces ar pastiprinātu vai dubultu izolāciju, kas nodrošina aizsardzību bez zemējuma vada. Tās var darbināt ar divdzīslu kabeļiem (piemēram, IEC C7 savienotājs). 8. Izstrādājums piegādāts ar spaiļu sloksni. 9. Elektriskais pieslēgums G13. Barošanas spriegums 230 V AC 10. Lampa nav piemērota darbam avārijas režīmā. 11. Zemējums un visa sistēmas savienojumi jāveic saskaņā ar tās valsts vietējiem elektroinstalācijas noteikumiem, kurā tiek uzstādīts apgaismojuma aprīkojums. 12. Elektrošoka risks. Pievienojiet saskaņā ar norādījumiem uz etiķetes. Bojāts kabelis ir jāaizstāj vai produkts jāpārtrauc lietot. Vadu nomaiņu drīkst veikt tikai ražotāja serviss. 13. ELEKTROŠOKA RISKS. Pirms pārbaudes, uzstādīšanas vai nomaiņas atvienojiet strāvas padevi. 14. Uzstādīšana un nodošana ekspluatācijā jāveic profesionāli kvalificētam personālam. 15. Produkta krāsa - pelēka

LV: PIEZĪMES! Norādījumu neievērošana, kas ietverti šajā instrukcijā, var izraisīt, piemēram, ugunsgrēku, apdegumus, elektriskās strāvas triecienu, ķermeņa ievainojumus un citus materiālos un nemateriālos zaudējumus. LEDIN Group SIA neuzņemas atbildību par sekām, kas izriet no šīs instrukcijas norādījumu neievērošanas. Uzņēmums LEDIN Group SIA patur tiesības veikt izmaiņas instrukcijas saturā. Aktuālo versiju var lejupielādēt no vietnes www.ledline.pl. ATBILDĪGĀ PERSONA: LEDIN Group SIA., ul. Dębowa 1, 07-410 Tobolice, POLIJA tel. +48 29 764 77 00, e-pasts: kontakt@ledline.pl

MT: 1. QABEL MA TIBDA. Aqra sew l-istruzzjonijiet kollha. Żomm l-istruzzjoni. 2. TWISSIJA! Uża l-prodott skont ir-rakkomandazzjonijiet tal-manifattur. Jekk għandek xi mistoqsijiet, ikkuntattja lil-manifattur. 3. Il-prodott jissodisfa r-rekwiziti tad-Direttivi tal-Unjoni Ewropea (UE). 4. Il-prodott jissodisfa r-rekwiziti tal-leġiżlazzjoni fir-Renju Unit (UK). 5. Taħmilx il-prodott ma' l-iskart municipali. Skont id-Direttiva WEEE, taħti t-taħmir użat lil-punt ta' ġbir. L-għoti korrett jipprotegi l-ambjent. 6. Għall-użu gewwa jew barra mill-bini. 7. Klassi II ta' protezzjoni kontra xokk elettriku. Taħmir b'insulazzjoni msaħħa jew doppja, li jipprovdi protezzjoni mingħajr wajer tal-art. Jistgħu jiġu provduti b'kejbil bi tnejn (eż. konnettur IEC C7). 8. Prodott forniet b'cinga tal-issikkar. 9. Złącze elettriku G13. Vultaġġ tal-provvista 230 VAC 10. Il-lampa mhix addattata għal użu f'modalità ta' emerġenza. 11. Il-grounding u l-konnessjonijiet tas-sistema kollha għandhom isiru skont ir-regoli elettrici lokali tal-pajjiż fejn qed tiġi installata l-apparat tad-dawl. 12. Riskju ta' xokk elettriku. Qabbad skont ir-rakkomandazzjonijiet fuq it-tikketta. Kejbil imħassar għandu jiġi sostitwit jew il-prodott għandu jitneħħa mill-użu. Biss is-servizz tal-manifattur jista' jwettaq is-sostituzzjoni tal-kwdijiet. 13. TIXTIEQ TA' XOKK ELETTRIKU. Itfi l-provvista tal-elettriku qabel l-ispezzjoni, l-installazzjoni jew is-sostituzzjoni. 14. L-installazzjoni u l-istartjar għandhom isiru minn professjonist bi kwalifiki xierqa. 15. Kolur tal-prodott - griz

MT: TESSIJA! In-nuqqas ta' segwitu tal-pariri inklużi f'din l-istruzzjoni jista' jirriżulta f'inklużjoni ta' nirien, ħruġ, xokk elettriku, korrimenti fiżici u ħsarat materjali u immaterjali oħrajn. LEDIN Group sp. z o.o. ma tiħux responsabbiltà għall-konsegwenzi li jirriżultaw min-nuqqas ta' konformità mal-pariri ta' din l-istruzzjoni. Il-kumpanija LEDIN Group sp. z o.o. tirriserva d-dritt li taħmel bidliet fit-test tal-istruzzjoni. Il-verżjoni attwali tista' titniżżel mis-sit www.ledline.pl. ENTITÀ RESPONSABBLI: LEDIN Group Sp. z o.o., ul. Dębowa 1, 07-410 Tobolice, POLONJA tel. +48 29 764 77 00, email: kontakt@ledline.pl

NL: 1. VOORDAT JE BEGINT. Lees alle instructies zorgvuldig door. Bewaar de handleiding. 2. WAARSCHUWING! Gebruik het product volgens de aanbevelingen van de fabrikant. Als je vragen hebt, neem dan contact op met de fabrikant. 3. Het product voldoet aan de eisen van de richtlijnen van de Europese Unie (EU). 4. Het product voldoet aan de regelgeving in het Verenigd Koninkrijk (UK). 5. Het product niet bij het huishoudelijk afval weggooien. Volgens de WEEE-richtlijn moet u gebruikte apparatuur naar een inzamelpunt brengen. Een juiste verwijdering beschermt het milieu. 6. Voor gebruik binnen of buiten ruimtes. 7. II klasse van beschermingsniveau tegen elektrische schokken. Apparaten met versterkte of dubbele isolatie die bescherming bieden zonder aardingsdraad. Ze kunnen worden gevoed met tweepolige kabels (bijv. IEC C7-connector). 8. Product geleverd met een klemmenstrook. 9. Elektrische aansluiting G13. Voedingsspanning 230 VAC. 10. De lamp is niet geschikt voor gebruik in noodmodus. 11. Aarding en verbindingen van het gehele systeem moeten worden uitgevoerd volgens de lokale elektrische voorschriften van het land waarin de verlichtingsarmatuur wordt geïnstalleerd. 12. Risico op elektrische schok. Sluit aan volgens de instructies op het etiket. Een beschadigde kabel moet worden vervangen of het product moet uit gebruik worden genomen. Het vervangen van de kabels mag uitsluitend door de serviceafdeling van de fabrikant worden uitgevoerd. 13. RISICO OP ELEKTRISCHE SCHOK. Schakel de stroom uit voordat u inspectie, installatie of vervanging uitvoert. 14. Installatie en inbedrijfstelling moeten worden uitgevoerd door een gekwalificeerde beroepsbeoefenaar. 15. Kleur van het product - grijs

NL: OPMERKINGEN! Het niet naleven van de aanbevelingen in deze handleiding kan onder andere leiden tot brand, brandwonden, elektrische schokken, lichamelijk letsel en andere materiële en immateriële schade. LEDIN Group sp. z o.o. is niet verantwoordelijk voor de gevolgen van het niet opvolgen van de aanbevelingen in deze handleiding. LEDIN Group sp. z o.o. behoudt zich het recht voor om wijzigingen aan te brengen in de inhoud van de handleiding. De actuele versie kan worden gedownload van www.ledline.pl. VERANTWOORDELIJKE ENTITEIT: LEDIN Group Sp. z o.o., ul. Dębowa 1, 07-410 Tobolice, POLEN tel. +48 29 764 77 00, e-mail: kontakt@ledline.pl

DE: 1. BEVOR DU BEGINNST. Lies alle Anweisungen sorgfältig durch. Bewahre die Anleitung auf. 2. WARNUNG! Verwenden Sie das Produkt gemäß den Empfehlungen des Herstellers. Wenn Sie Fragen haben, wenden Sie sich bitte an den Hersteller. 3. Das Produkt erfüllt die Anforderungen der Richtlinien der Europäischen Union (EU). 4. Das Produkt erfüllt die gesetzlichen Anforderungen im Vereinigten Königreich (UK). 5. Das Produkt nicht mit dem Hausmüll entsorgen. Gemäß der WEEE-Richtlinie ist das Altgerät an einer Sammelstelle abzugeben. Eine ordnungsgemäße Entsorgung schützt die Umwelt. 6. Zur Verwendung im Innen- oder Außenbereich. 7. Schutzklasse II gegen elektrischen Schlag. Geräte mit verstärkter oder doppelter Isolierung, die Schutz ohne Erdungsleiter bieten. Sie können mit zweiadrigen Kabeln betrieben werden (z.B. IEC C7 Anschluss). 8. Produkt wird mit Klemmleiste geliefert. 9. Elektrischer Anschluss G13. Versorgungsspannung 230 VAC. 10. Die Lampe ist nicht für den Betrieb im Notfallmodus geeignet. 11. Die Erdung und die Verbindungen des gesamten Systems sollten gemäß den örtlichen elektrischen Vorschriften des Landes, in dem das Beleuchtungssystem installiert wird, durchgeführt werden. 12. Stromschlaggefahr. Schließen Sie gemäß den Anweisungen auf dem Etikett an. Ein beschädigtes Kabel muss ausgetauscht oder das Produkt außer Betrieb genommen werden. Der Austausch der Kabel darf nur vom Herstellerservice durchgeführt werden. 13. GEFAHR EINES STROMSCHLAGS. Stromversorgung vor Inspektion, Installation oder Austausch abschalten. 14. Installation und Inbetriebnahme müssen von einem professionellen qualifizierten durchgeführt werden. 15. Farbe des Produkts - Grau

DE: HINWEISE! Die Nichtbeachtung der in dieser Anleitung enthaltenen Empfehlungen kann unter anderem zu einem Brand, Verbrennungen, Stromschlägen, Körperverletzungen sowie anderen materiellen und immateriellen Schäden führen. Die LEDIN Group sp. z o.o. übernimmt keine Verantwortung für die Folgen, die sich aus der Nichtbefolgung der Empfehlungen dieser Anleitung ergeben. Die Firma LEDIN Group sp. z o.o. behält sich das Recht vor, Änderungen am Inhalt der Anleitung vorzunehmen. Die aktuelle Version kann von der Website www.ledline.pl heruntergeladen werden. VERANTWORTLICHE PARTEI: LEDIN Group Sp. z o.o., ul. Dębowa 1, 07-410 Tobolice, POLEN Tel.: +48 29 764 77 00, E-Mail: kontakt@ledline.pl

PT: 1. ANTES DE COMEÇAR. Leia atentamente todas as instruções. Guarde este manual. 2. AVISO! Use o produto de acordo com as recomendações do fabricante. Se tiver alguma dúvida, entre em contato com o fabricante. 3. O produto atende aos requisitos das Diretivas da União Europeia (UE). 4. O produto está em conformidade com os requisitos dos regulamentos da Grã-Bretanha (UK) 5. Não descarte o produto com resíduos urbanos. De acordo com a diretiva WEEE, entregue os equipamentos usados em um ponto de coleta. O descarte adequado protege o meio ambiente. 6. Para uso interno ou externo 7. Classe II de proteção contra choque elétrico. Dispositivos com isolamento reforçado ou duplo, proporcionando proteção sem necessidade de fio de aterramento. Podem ser alimentados por cabos de dois fios (por exemplo, conector IEC C7). 8. Produto fornecido com régua de terminais. 9. Conexão elétrica G13. Tensão de alimentação 230 VCA 10. A lâmpada não é adequada para operar no modo de emergência. 11. A ligação à terra e as conexões de todo o sistema devem ser feitas de acordo com as normas elétricas locais do país onde o dispositivo de iluminação está instalado. 12. Risco de choque elétrico. Conecte de acordo com as instruções na etiqueta. Cabo danificado deve ser substituído ou o produto retirado de uso. A substituição dos cabos só pode ser realizada pelo serviço autorizado do fabricante. 13. RISCO DE CHOQUE ELÉTRICO. Desligue a alimentação antes da inspeção, instalação ou substituição. 14. Instalação e comissionamento devem ser realizados por um profissional qualificado. 15. Cor da produto - cinza

PT: AVISOS! O não cumprimento das recomendações contidas neste manual pode resultar, entre outras coisas, em incêndio, queimaduras, choque elétrico, lesões corporais e outros danos materiais e imateriais. A LEDIN Group sp. z o.o. não se responsabiliza pelas consequências decorrentes do não cumprimento das recomendações deste manual. A empresa LEDIN Group sp. z o.o. reserva-se o direito de fazer alterações no conteúdo do manual. A versão atual pode ser baixada no site www.ledline.pl. ENTIDADE RESPONSÁVEL: LEDIN Group Sp. z o.o., ul. Dębowa 1, 07-410 Tobolice, POLÔNIA tel. +48 29 764 77 00, e-mail: kontakt@ledline.pl

RO: 1. ÎNAINTE DE A ÎNCEPE. Citește cu atenție toate instrucțiunile. Păstrează acest ghid. 2. AVERTISMENT! Utilizați produsul conform recomandărilor producătorului. Dacă aveți întrebări, contactați producătorul. 3. Produsul îndeplinește cerințele Directivelor Uniunii Europene (UE). 4. O produto cumpre os requisitos da legislação no Reino Unido (UK). 5. Nu aruncați produsul împreună cu deșeurile menajere. Conform directivei WEEE, echipamentul uzat trebuie predat la un punct de colectare. Eliminarea corectă protejează mediul înconjurător. 6. Pentru utilizare în interior sau în exteriorul încăperilor. 7. Clasa a II-a de protecție împotriva electrocutării. Dispozitive cu izolație întărită sau dublă, care asigură protecție fără un cablu de împământare. Pot fi alimentate cu cabluri cu două fire (de exemplu, conector IEC C7). 8. Produs livrat cu șină de fixare. 9. Conector electric G13. Tensiune de alimentare 230 VAC. 10. Lampa nu este adecvată pentru funcționare în modul de urgență. 11. Împământarea și conectările întregului sistem ar trebui să fie realizate conform normelor electrice locale ale țării în care este instalat corpul de iluminat. 12. Riscul de electrocutare. Conectați conform instrucțiunilor de pe etichetă. Cablu deteriorat trebuie înlocuit sau produsul trebuie scos din uz. Înlocuirea cablurilor poate fi efectuată numai de către serviciul producătorului. 13. RISC DE ELECTROCUTARE. Deconectați alimentarea înainte de inspecție, instalare sau înlocuire. 14. Instalarea și punerea în funcțiune trebuie efectuate de către un profesionist calificat. 15. Culoarea produsului - gri

RO: OBSERVAȚII! Nerespectarea recomandărilor din acest manual poate duce, printre altele, la incendii, arsuri, electrocutări, vătămări corporale și alte daune materiale și nemateriale. LEDIN Group sp. z o.o. nu este responsabilă pentru consecințele rezultate din nerespectarea recomandărilor din acest manual. Compania LEDIN Group sp. z o.o. își rezervă dreptul de a aduce modificări conținutului manualului. Versiunea actualizată poate fi descărcată de pe site-ul www.ledline.pl. ENTITATE RESPONSABILĂ: LEDIN Group Sp. z o.o., str. Dębowa 1, 07-410 Tobolice, POLONIA tel. +48 29 764 77 00, e-mail: kontakt@ledline.pl

SK: 1. PREDTÝM, AKO ZAČNEŠ. Prečítaj si pozorne všetky pokyny. Uchovaj inštrukciu. 2. UPOZORNENIE! Používajte produkt podľa odporúčaní výrobcu. Ak máte nejaké otázky, kontaktujte sa s výrobcom. 3. Produkt spĺňa požiadavky smerníc Európskej únie (EÚ). 4. Produsul îndeplinește cerințele legislației din Regatul Unit (UK). 5. Nevyhadzujte produkt spolu s komunálnym odpadom. Podľa smernice WEEE je potrebné odovzdať použitý prístroj na zberné miesto. Správna likvidácia chráni životné prostredie. 6. Na použitie vo vnútri alebo vonku miestností. 7. II trieda ochrany proti úrazu elektrickým prúdom. Zariadenia so zosilnenou alebo dvojitou izoláciou, ktoré poskytujú ochranu bez uzemňovacieho vodiča. Môžu byť napájané dvojžilovými káblami (napr. konektor IEC C7). 8. Výrobok dodaný so svorkovnicou. 9. Elektrická prípojka G13. Napájacie napätie 230 VAC. 10. Lampa nie je vhodná na prácu v núdzovom režime. 11. Uzemenie a spojenia celého systému by mali byť vykonané podľa miestnych elektrických predpisov krajiny, v ktorej je osvetľovacie zariadenie inštalované. 12. Riziko úrazu elektrickým prúdom. Pripojte podľa pokynov na štítku. Poškodený kábel je potrebné vymeniť alebo stiahnuť výrobok z používania. Výmenu káblov môže vykonať iba servis výrobcu. 13. RIZIKO ÚRAZU ELEKTRICKÝM PRÚDOM. Pred kontrolou, inštaláciou alebo výmenou odpojte napájanie. 14. Inštaláciu a uvedenie do prevádzky musí vykonávať kvalifikovaný odborník. 15. Farba produktu - sivá

SK: UPOZORNENIE! Nedodržiavanie odporúčaní uvedených v tejto príručke môže viesť okrem iného k požiaru, popáleninám, úrazu elektrickým prúdom, telesným zraneniam a iným materiálnym a nemateriálnym škodám. LEDIN Group s.r.o. nenesie zodpovednosť za dôsledky vyplývajúce z nedodržania odporúčaní tejto príručky. Spoločnosť LEDIN Group s.r.o. si vyhradzuje právo na vykonávanie zmien v obsahu príručky. Aktuálnu verziu si môžete stiahnuť zo stránky www.ledline.pl. ZODPOVEDNÝ SUBJEKT: LEDIN Group s.r.o., ul. Dębowa 1, 07-410 Tobolice, POĽSKO tel. +48 29 764 77 00, e-mail: kontakt@ledline.pl

SL: 1. PREDEN ZAČNETE. Pozorno preberite vsa navodila. Shranite navodila. 2. OPOZORILO! Uporabljajte izdelek v skladu s priporočili proizvajalca. Če imate kakršna koli vprašanja, se obrnite na proizvajalca. 3. Izdelek izpolnjuje zahteve direktiv Evropske unije (EU). 4. Výrobok spĺňa požiadavky predpisov v Spojenom kráľovstve (UK). 5. Ne zavrzite izdelka z gospodinjskimi odpadki. V skladu z direktivo WEEE morate izrabljeno opremo vrniti na zbirno mesto. Pravilna odstranitev varuje okolje. 6. Za uporabo v notranjih ali zunanjih prostorih. 7. II. razred zaščite pred električnim udarom. Naprave z okrepljeno ali dvojno izolacijo, ki zagotavljajo zaščito brez ozemljitvenega vodnika. Lahko jih napajate z dvožilnimi kabli (npr. priključek IEC C7). 8. Izdelek dostavljen s priključno letvijo. 9. Električni priključek G13. Napetost napajanja 230 VAC 10. Lučka ni primerna za delo v sili. 11. Uzemljitev in povezave celotnega sistema morajo biti izvedene v skladu z lokalnimi električnimi predpisi države, v kateri je nameščena svetilka. 12. Nevarnost električnega udara. Priključite v skladu s priporočili na etiketi. Poškodovan kabel je treba zamenjati ali izdelek umakniti iz uporabe. Zamenjavo kablov lahko izvede samo servis proizvajalca. 13. NEVARNOST ELEKTRIČNEGA UDARA. Pred pregledom, namestitvijo ali zamenjavo izklopite napajanje. 14. Vgradnja in naročanje pora opraviti strokovnjak. 15. Barva izdelka - siva

SL: PRIPOMBE! Neupoštevanje priporočil, vsebovanih v tem navodilu, lahko povzroči med drugim požar, opekline, električni udar, telesne poškodbe ter druge materialne in nematerialne škode. LEDIN Group d.o.o. ne prevzema odgovornosti za posledice, ki izhajajo iz neupoštevanja priporočil tega navodila. Podjetje LEDIN Group d.o.o. si pridržuje pravico do sprememb vsebine navodil. Posodobljeno različico je mogoče prenesti s spletne strani www.ledline.pl. ODGOVORNA ENTITETA: LEDIN Group d.o.o., ul. Dębowa 1, 07-410 Tobolice, POLJSKA tel. +48 29 764 77 00, e-pošta: kontakt@ledline.pl

SE: 1. Innan du börjar. Läs noggrant igenom alla instruktioner. Behåll anvisningen. 2. VARNING! Använd produkten enligt tillverkarens rekommendationer. Om du har några frågor, kontakta tillverkaren. 3. Produkten uppfyller kraven i Europeiska unionens direktiv (EU). 4. Izdelek izpolnjuje zahteve predpisov v Združenem kraljestvu (UK). 5. Släng inte produkten med hushållsavfall. Enligt WEEE-direktivet ska den använda utrustningen lämnas in till en insamlingsplats. Korrekt återvinning skyddar miljön. 6. För användning inomhus eller utomhus. 7. Skyddsklass II mot elektriska stötar. Apparater med förstärkt eller dubbel isolering som ger skydd utan jordningsledning. De kan drivas med tvåledarkablar (t.ex. IEC C7-kontakt). 8. Produkten levereras med en klämlist. 9. Elektrisk anslutning G13. Matningsspänning 230 VAC 10. Lampan är inte lämplig för användning i nödläge. 11. Jordning och anslutningar av hela systemet bör göras enligt de lokala elreglerna i det land där belysningsarmaturen installeras. 12. Risk för elektrisk stöt. Anslut enligt anvisningarna på etiketten. En skadad kabel bör bytas ut eller produkten tas ur bruk. Endast tillverkarens service kan genomföra byte av kablar. 13. RISKEN FÖR ELEKTRISK STÖT. Koppla bort strömmen före inspektion, installation eller byte. 14. Installation och driftsättning måste utföras av en professionell kvalificerad. 15. Produktens färg - grå

SE: ANMÄRKNINGAR! Underlåtenhet att följa rekommendationerna i denna instruktion kan leda till bland annat brand, brännskador, elektriska stötar, kroppsskador samt andra materiella och immateriella skador. LEDIN Group sp. z o.o. tar inget ansvar för konsekvenser som uppstår på grund av att man inte följer rekommendationerna i denna instruktion. Företaget LEDIN Group sp. z o.o. förbehåller sig rätten att göra ändringar i instruktionens innehåll. Den aktuella versionen kan laddas ner från www.ledline.pl. ANSVARIG ENHET: LEDIN Group Sp. z o.o., ul. Dębowa 1, 07-410 Tobolice, POLEN tel: +48 29 764 77 00, e-post: kontakt@ledline.pl

HU: 1. A MIELŐTT ELKEZDED. Olvasd el figyelmesen az összes utasítást. Őrizd meg az útmutatót. 2. FIGYELMEZTETÉS! Használja a terméket a gyártó ajánlásai szerint. Ha bármilyen kérdése van, lépjen kapcsolatba a gyártóval. 3. A termék megfelel az Európai Unió (EU) irányelveinek. 4. Produkten uppfyller kraven i regelverket i Förenade kungariket (UK). 5. Ne dobja ki a terméket a kommunális hulladék közé. A WEEE irányelv szerint a használt eszközt gyűjtőpontra kell leadni. A megfelelő hulladékkezelés védi a környezetet. 6. Beltéri vagy kültéri használatra 7. II. osztályú érintésvédelmi osztály. Erősített vagy kettős szigeteléssel rendelkező eszközök, amelyek földelő vezeték nélkül biztosítanak védelmet. Kétérintkezős kábellel táplálhatók (pl. IEC C7 csatlakozó). 8. A termék kapocsléccel van szállítva. 9. Elektromos csatlakozó G13. Tápfeszültség 230 VAC. 10. A lámpa nem alkalmas vészhelyzeti üzemmódban való működésre. 11. A teljes rendszer földelését és csatlakozásait annak az országnak a helyi elektromos előírásai szerint kell elvégezni, ahol a világítótestet telepítik. 12. Áramütés veszélye. Csatlakoztassa a címkén található utasításoknak megfelelően. A sérült kábelt ki kell cserélni, vagy a terméket használaton kívül kell helyezni. A kábelcserét kizárólag a gyártó szervize végezheti el. 13. ÁRAMÜTÉS VESZÉLYE. Ellenőrzés, telepítés vagy csere előtt áramtalanítsa a készüléket. 14. A beszerelést és üzembe helyezést szakképzett szakembernek kell végeznie. 15. A termék színe - szürke

HU: MEGJEGYZÉSEK! Az ebben az útmutatóban foglalt ajánlások figyelmen kívül hagyása többek között tüzet, égési sérüléseket, áramütést, testi sérüléseket, valamint egyéb anyagi és nem anyagi károkat okozhat. A LEDIN Group sp. z o.o. nem vállal felelősséget az útmutató ajánlásainak be nem tartásából eredő következményekért. A LEDIN Group sp. z o.o. fenntartja a jogot az útmutató tartalmának megváltoztatására. Az aktuális verzió letölthető a www.ledline.pl weboldalról. FELELŐS SZERVEZET: LEDIN Group Sp. z o.o., Dębowa utca 1, 07-410 Tobolice, LENGYELORSZÁG tel.: +48 29 764 77 00, e-mail: kontakt@ledline.pl

IT: 1. PRIMA DI INIZIARE. Leggi attentamente tutte le istruzioni. Conserva il manuale. 2. AVVERTENZA! Utilizza il prodotto seguendo le raccomandazioni del produttore. Se hai domande, contatta il produttore. 3. Il prodotto soddisfa i requisiti delle Direttive dell'Unione Europea (UE) 4. A termék megfelel az Egyesült Királyság (UK) jogszabályi követelményeinek. 5. Non smaltire il prodotto con i rifiuti domestici. Secondo la direttiva WEEE, l'apparecchiatura usata deve essere consegnata a un punto di raccolta. Un corretto smaltimento protegge l'ambiente. 6. Da utilizzare all'interno o all'esterno dei locali. 7. Classe II di protezione contro le scosse elettriche. Dispositivi con isolamento rinforzato o doppio, che garantiscono protezione senza un conduttore di messa a terra. Possono essere alimentati con cavi a due fili (ad esempio, connettore IEC C7). 8. Prodotto fornito con morsettiera. 9. Attacco elettrico G13. Tensione di alimentazione 230 VAC. 10. La lampada non è adatta per funzionare in modalità di emergenza. 11. La messa a terra e i collegamenti dell'intero sistema devono essere eseguiti secondo le normative elettriche locali del paese in cui l'apparecchio di illuminazione viene installato. 12. Rischio di scossa elettrica. Collegare secondo le istruzioni sull'etichetta. Un cavo danneggiato deve essere sostituito o il prodotto deve essere ritirato dall'uso. La sostituzione dei cavi può essere effettuata solo dal servizio del produttore. 13. RISCHIO DI SCOSSA ELETTRICA. Scollega l'alimentazione prima dell'ispezione, installazione o sostituzione. 14. L'installazione e la messa in servizio devono essere eseguiti da un professionista qualificato. 15. Kolore del prodotto - grigio

IT: AVVERTENZE! La mancata osservanza delle raccomandazioni contenute in questo manuale può comportare, tra l'altro, incendi, ustioni, scosse elettriche, lesioni personali e altri danni materiali e immateriali. LEDIN Group s.r.l. non è responsabile per le conseguenze derivanti dal mancato rispetto delle raccomandazioni di questo manuale. LEDIN Group s.r.l. si riserva il diritto di apportare modifiche al contenuto del manuale. La versione
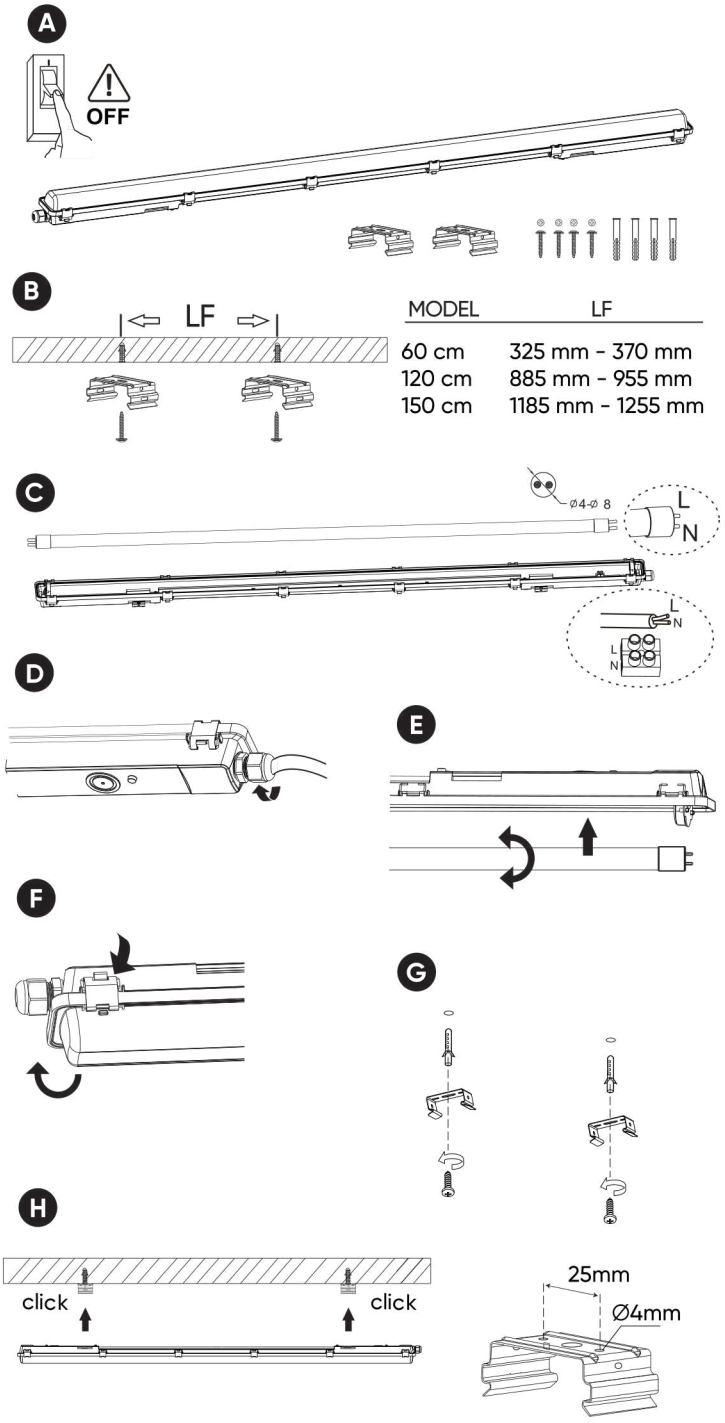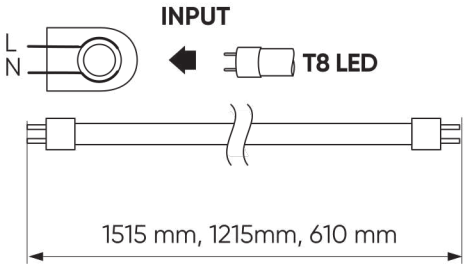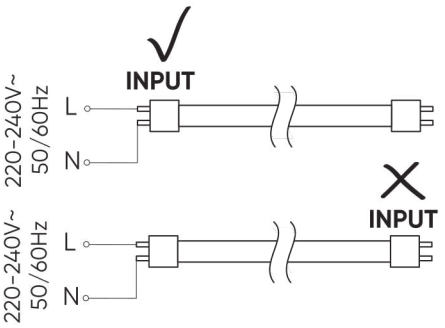
aggiornata può essere scaricata dal sito www.ledline.pl. SOGGETTO RESPONSABILE: LEDIN Group S.r.l., via Dębowa 1, 07-410 Tobolice, POLONIA tel. +48 29 764 77 00, e-mail: kontakt@ledline.pl